RIVAL
POWERSPORTS

EN **UNIVERSAL SNOW BLADE INSTALLATION MANUAL**

RU **ИНСТРУКЦИЯ ПО УСТАНОВКЕ УНИВЕРСАЛЬНОГО СНЕГООТВАЛА**

RIVAL UNIVERSAL SNOW BLADE
УНИВЕРСАЛЬНЫЙ СНЕГООТВАЛ RIVAL

2444.0070.1

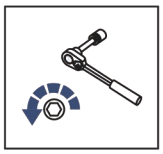

EN Regular fasteners
DE Originale montageteile
RU Штатный крепеж

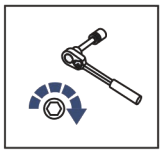

EN Regular fasteners
DE Originale montageteile
RU Штатный крепеж

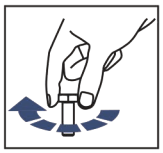

EN Screw a several turns
DE Für wenigen Umdrehungen befestigen
RU Вкрутить на несколько оборотов

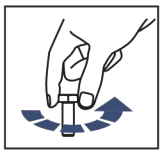

EN Loosen bolts
DE Bolzen lockern
RU Выкрутить на несколько оборотов

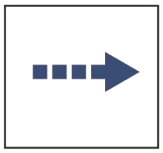

EN Movement Arrow
DE Bewegungsrichtung
RU Движение

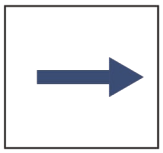

EN Location/Position Arrow
DE Amordrung/Positionsrichtung
RU Расположение

EN Screw Arrow
DE Drehungsrichtung
RU Поворот

Рама / Frame

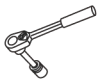 EN Ratchet DE Ratsche RU Трещётка	S - 10; S - 17; S - 19	HEX S - 5

1 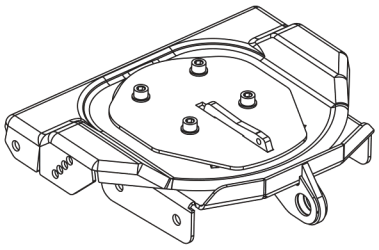 x1	**2** 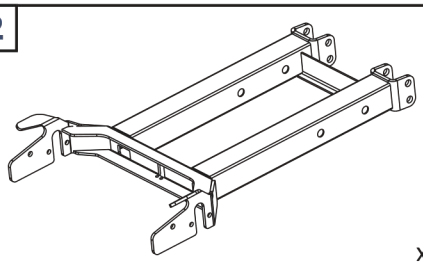 x1	**3** 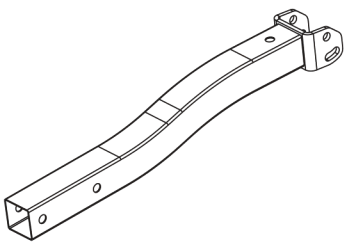 x2				
4 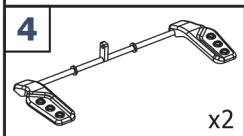 x2	**5** 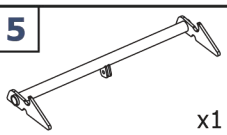 x1	**6** 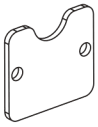 x2	**7** 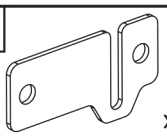 x4	**8** 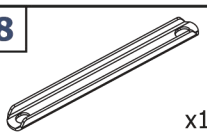 x1	**9** 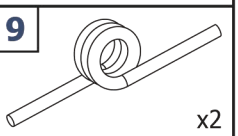 x2	
10 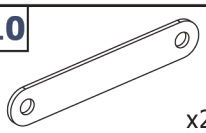 x2	**11** 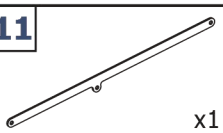 x1	**12** M10x75 x8	**13** M12x70 x2	**14** 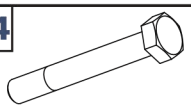 M12x100 x4	**15** 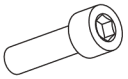 M6x20 x6	
16 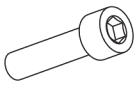 M6x25 x2	**17** ø6 x16	**18** ø10 x16	**19** 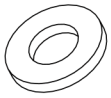 ø12 x6	**20** M6 x8	**21** M10 x8	
22 M12 x6	**23** 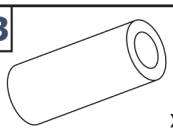 x2	**24** 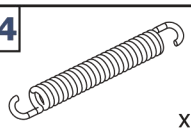 x1				

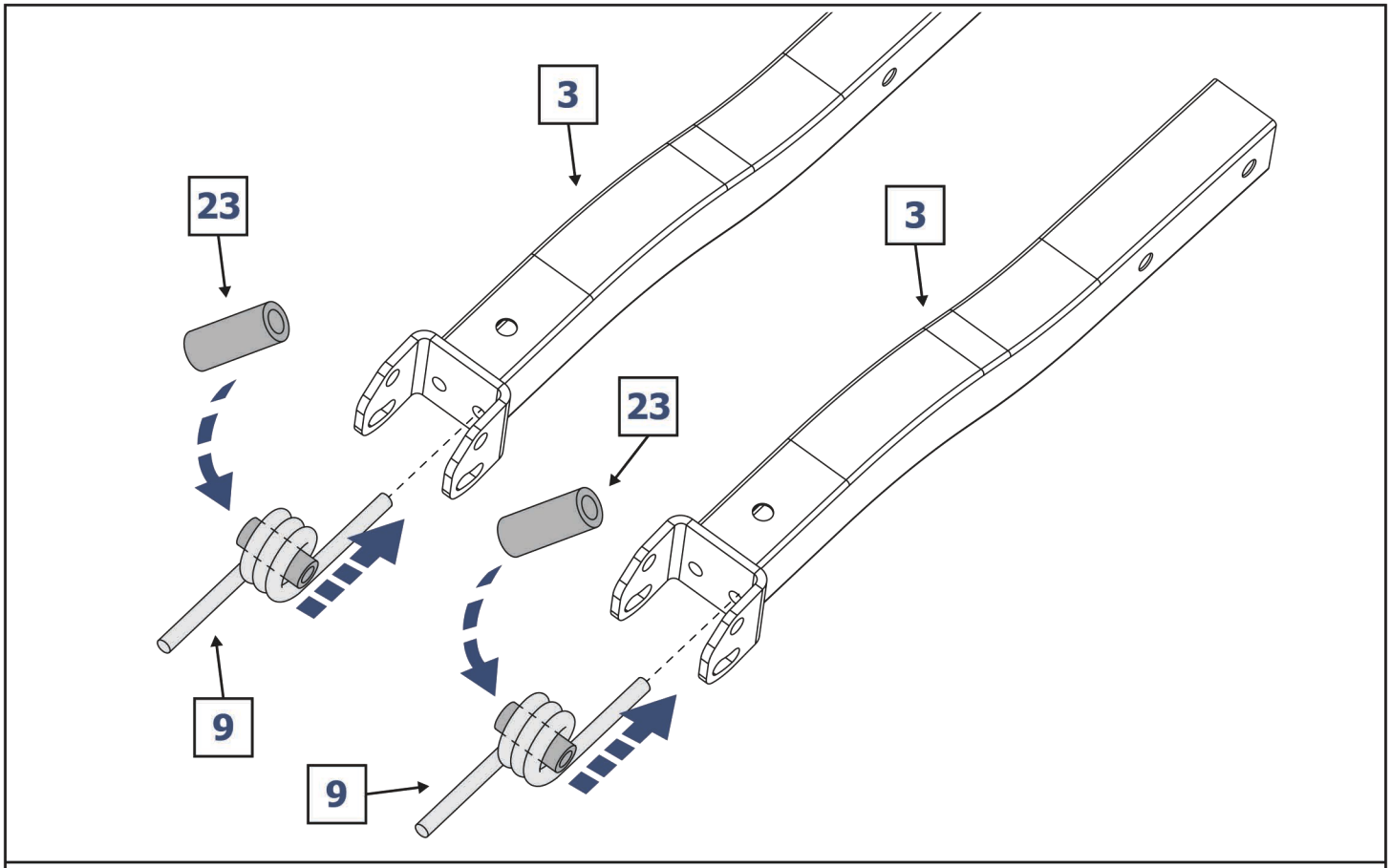
3
23
3
23
9
9

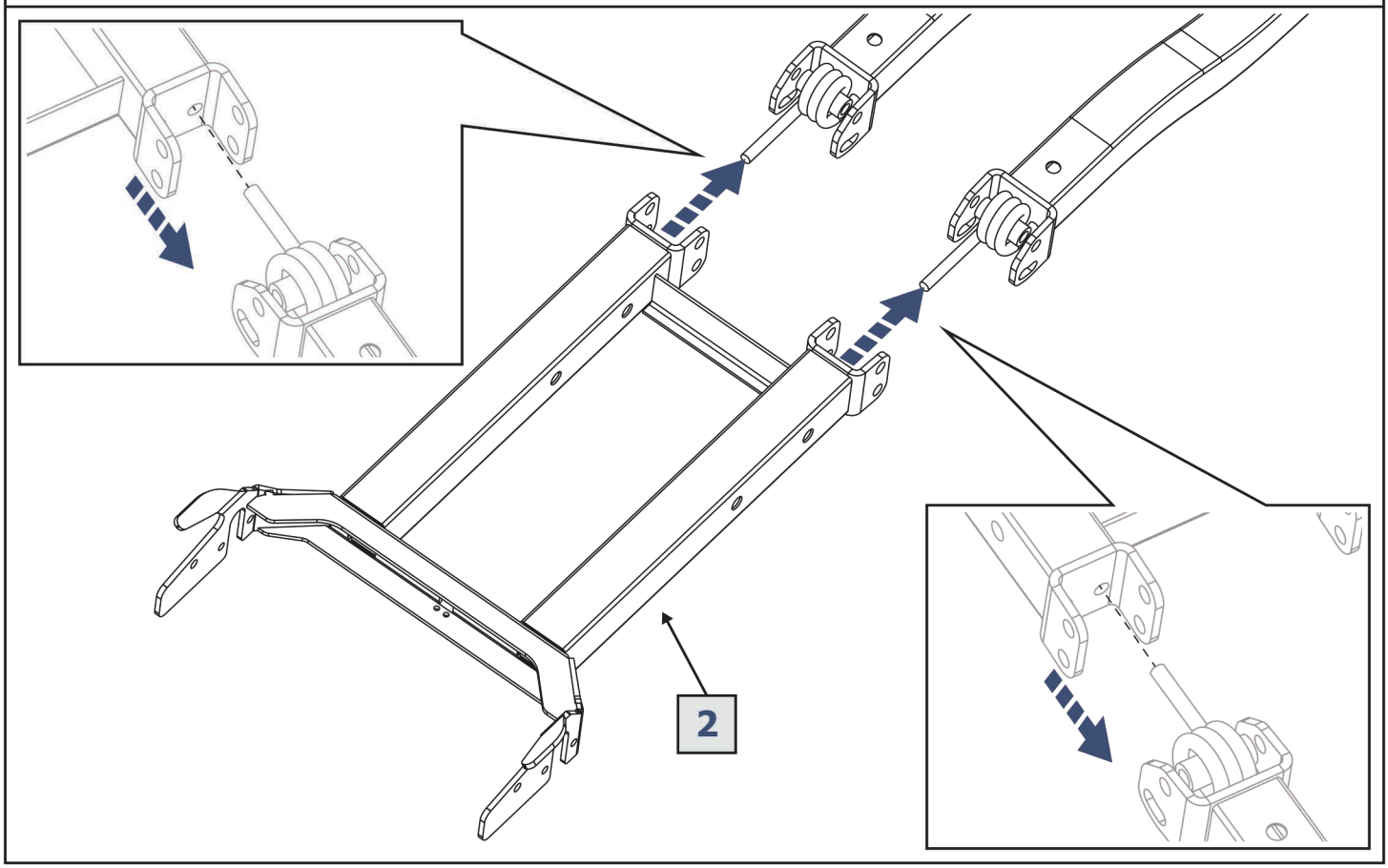
2

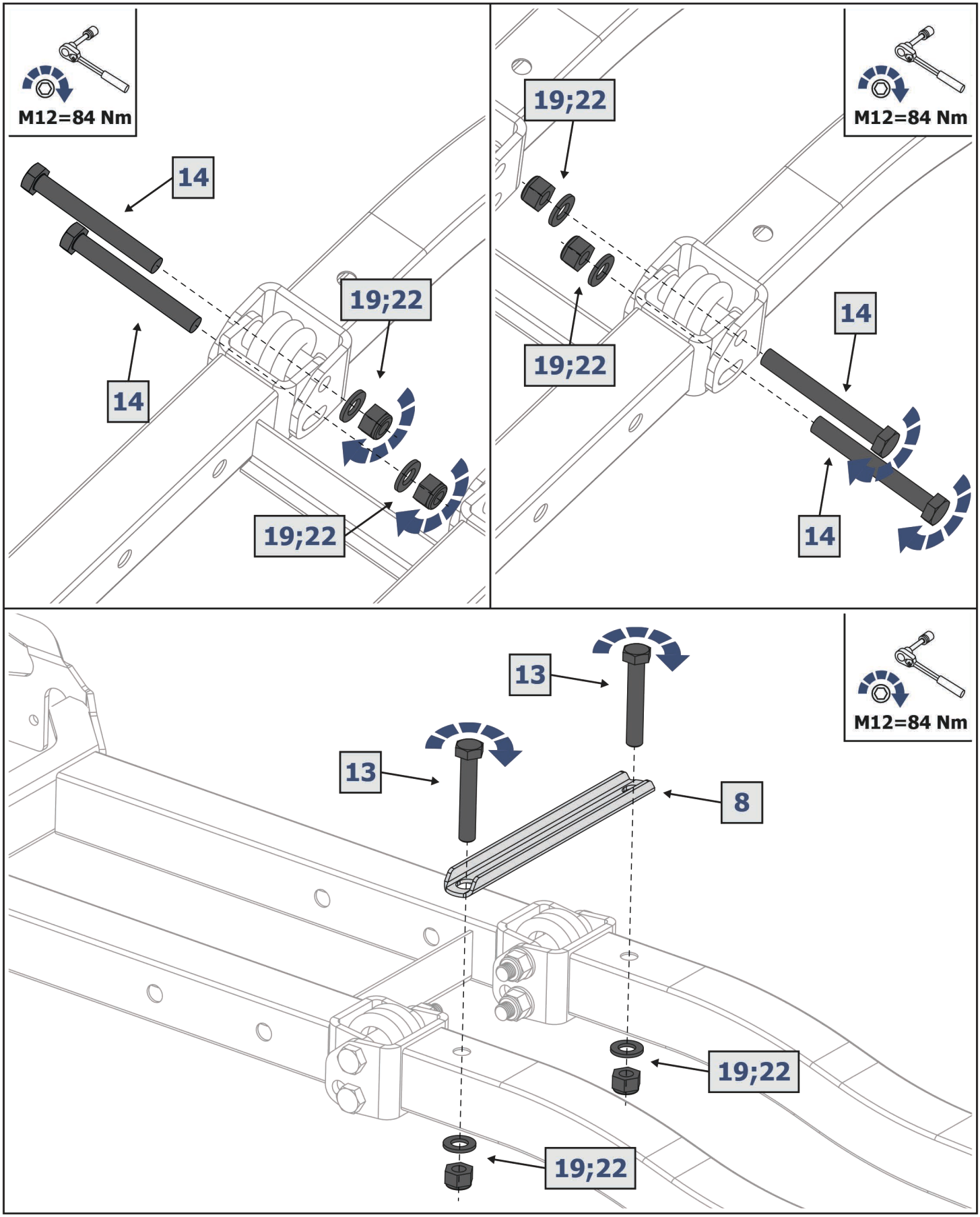
M12=84 Nm
14
19;22
14
19;22
M12=84 Nm
19;22
19;22
14
14
M12=84 Nm
13
13
8
19;22
19;22

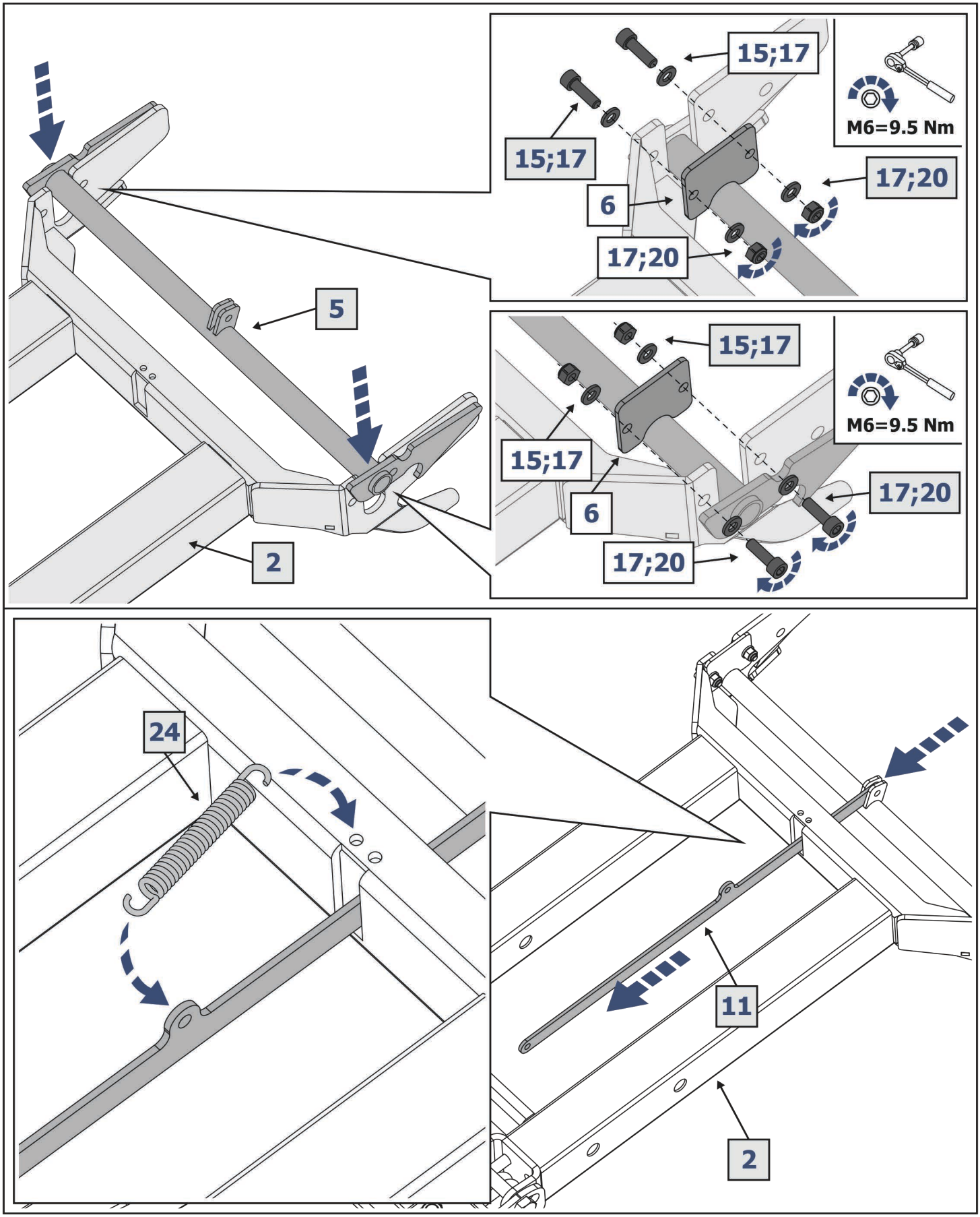
15;17
15;17
M6=9.5 Nm
17;20
6
17;20
5
2
15;17
15;17
M6=9.5 Nm
17;20
6
17;20
24
11
2

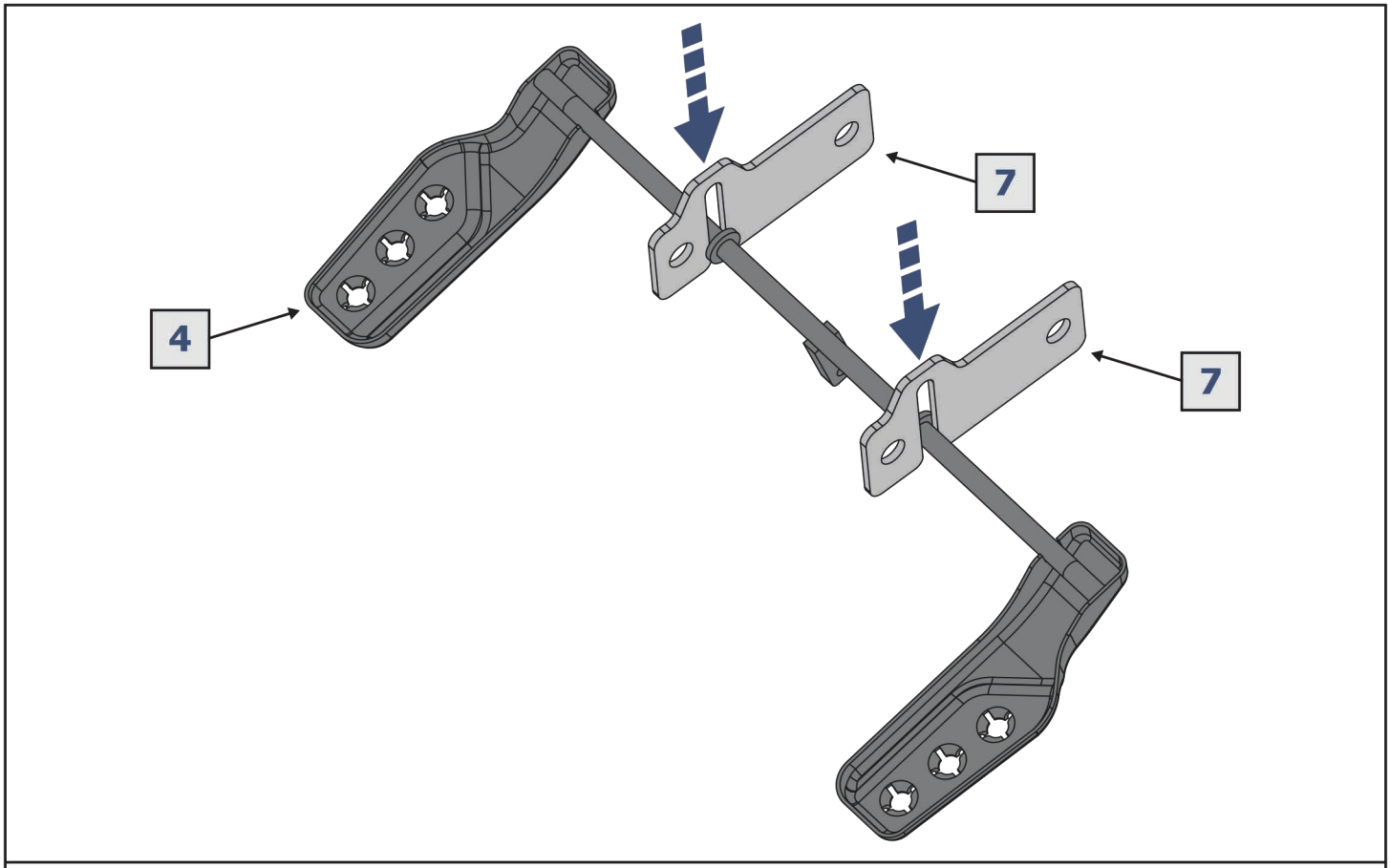
7
4
7

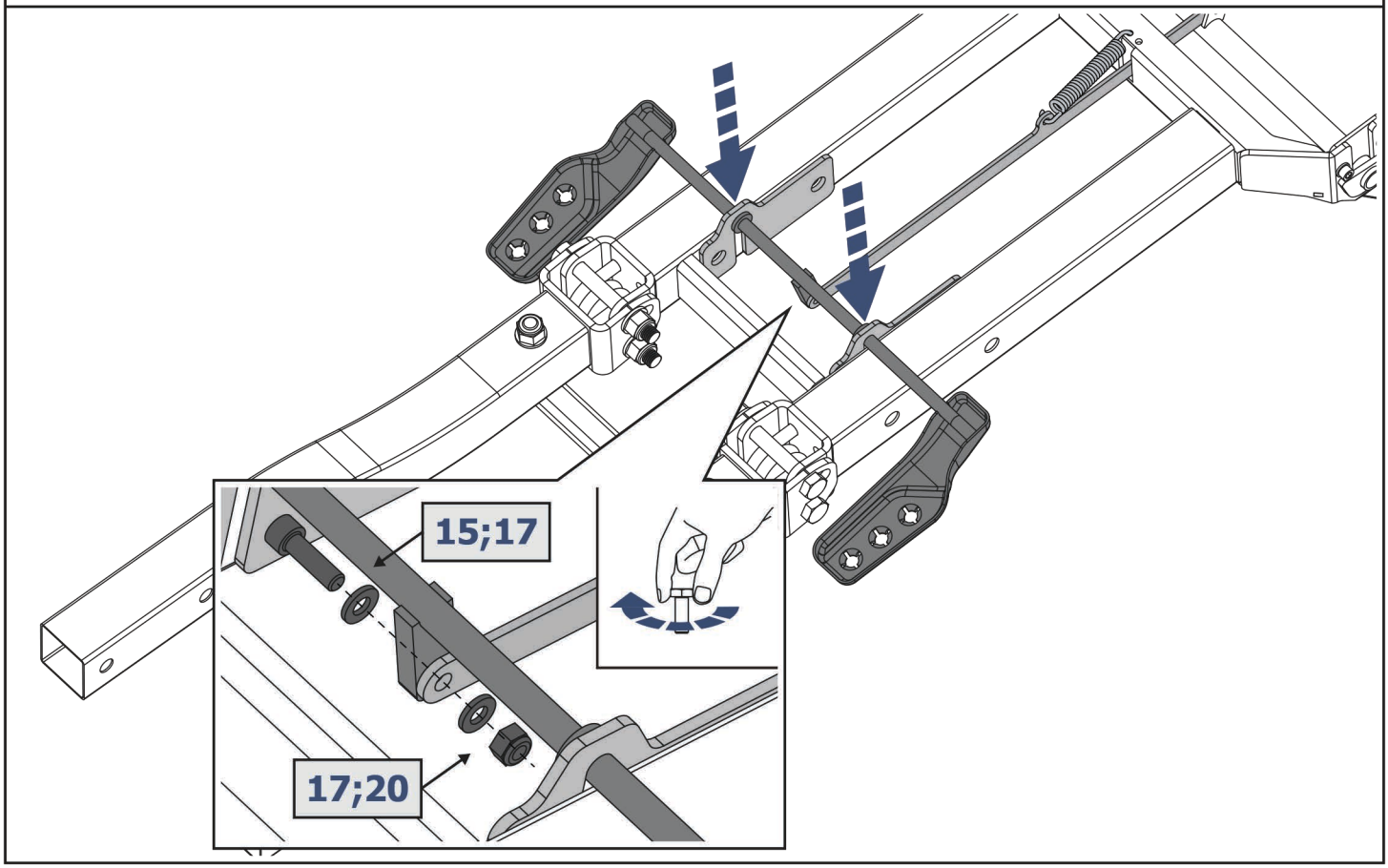
15;17
17;20

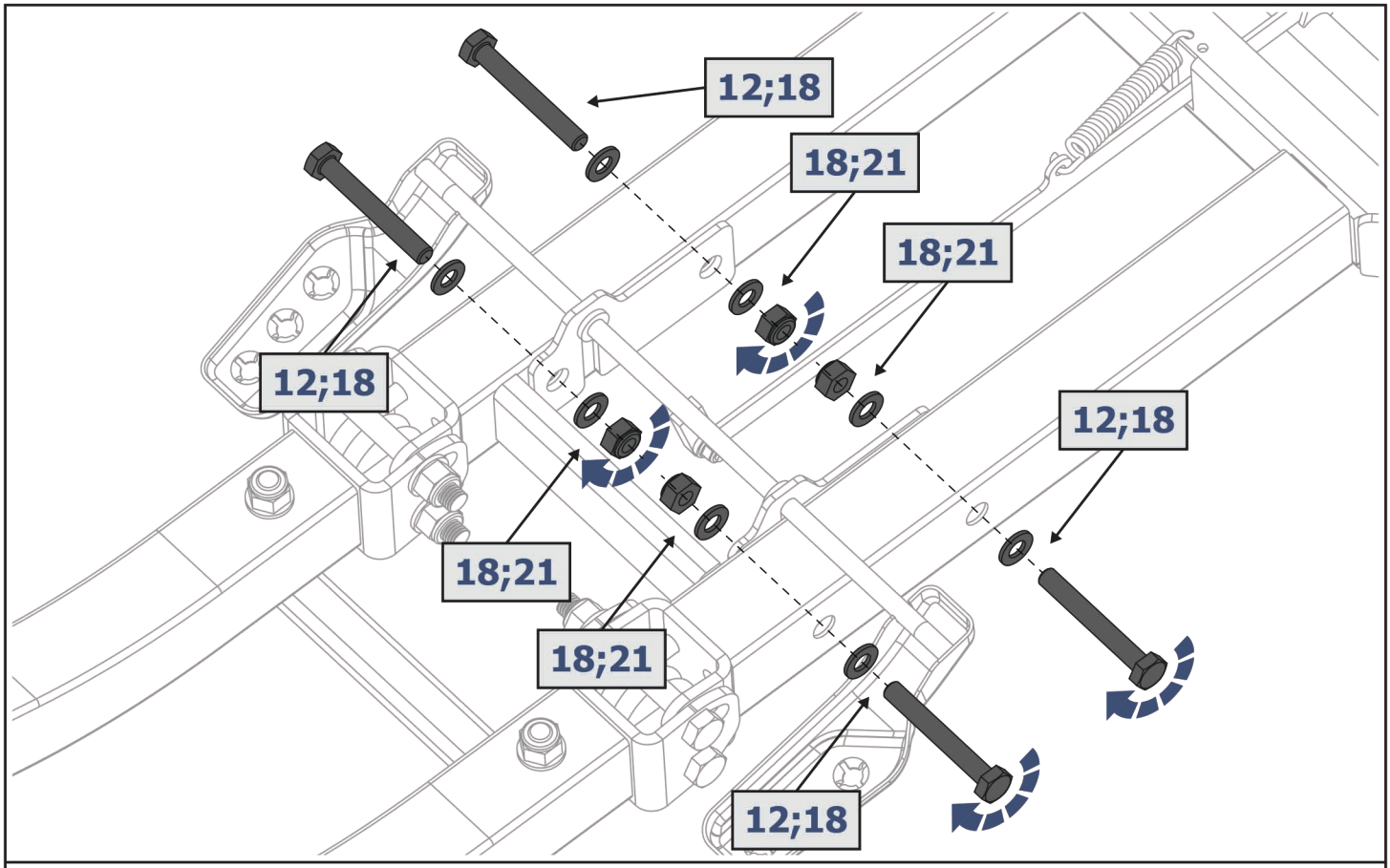
12;18
18;21
18;21
12;18
12;18
18;21
18;21
12;18

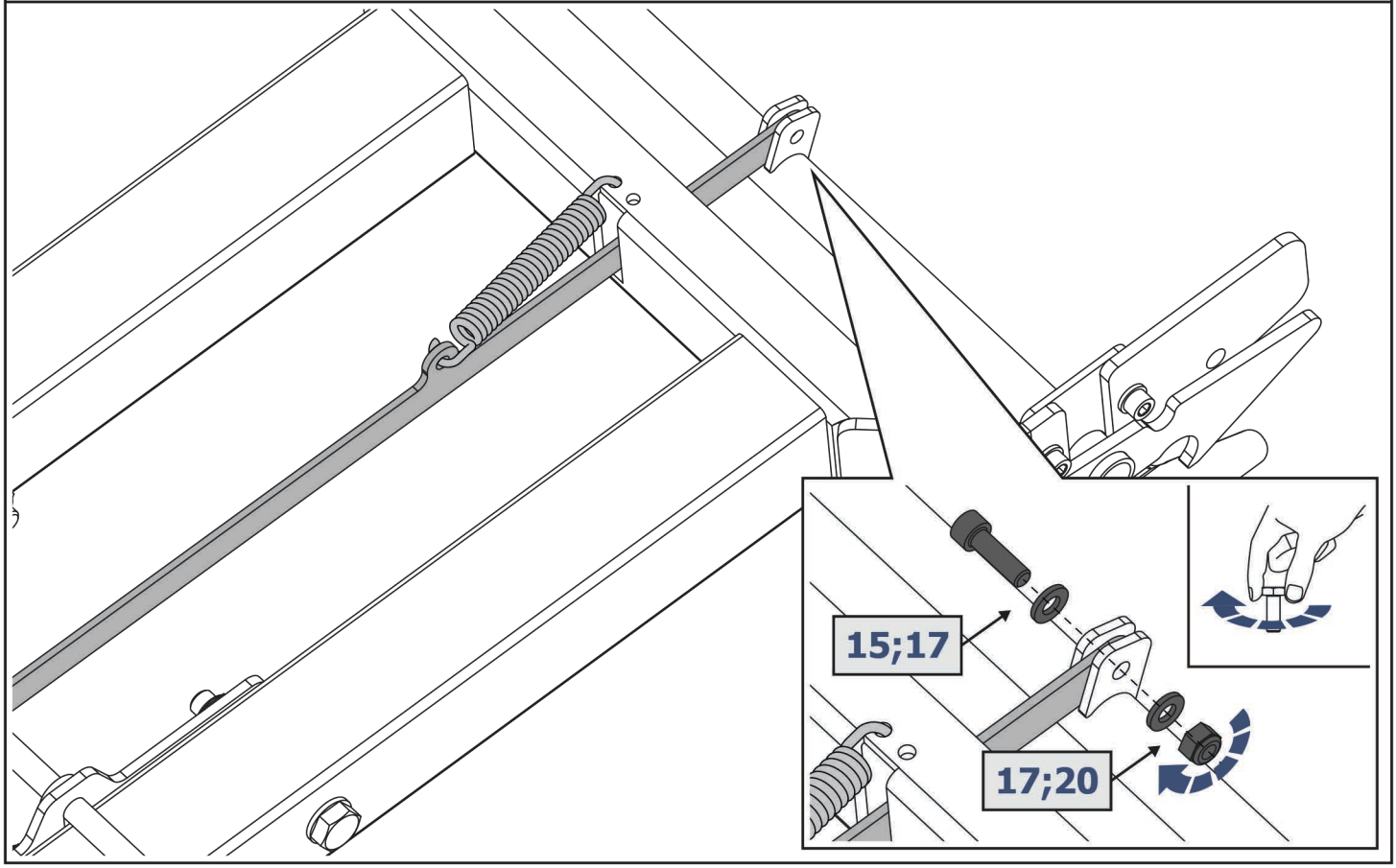
15;17
17;20

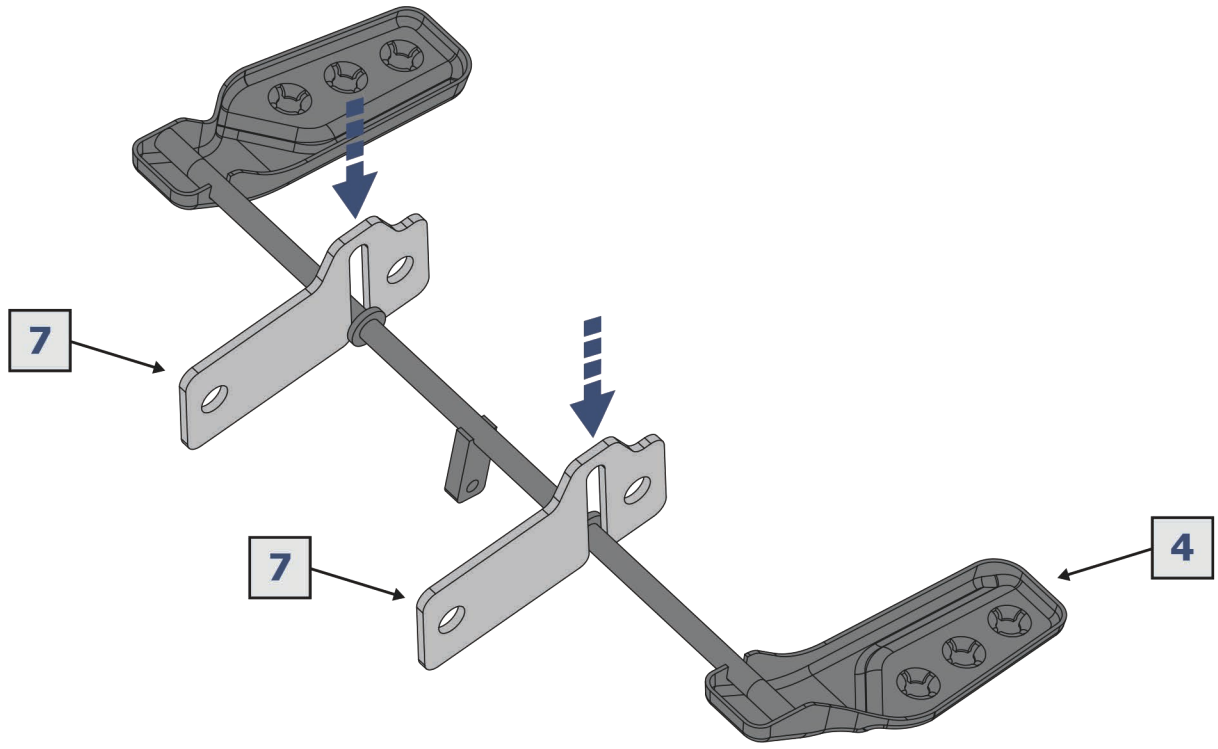
7
7
4

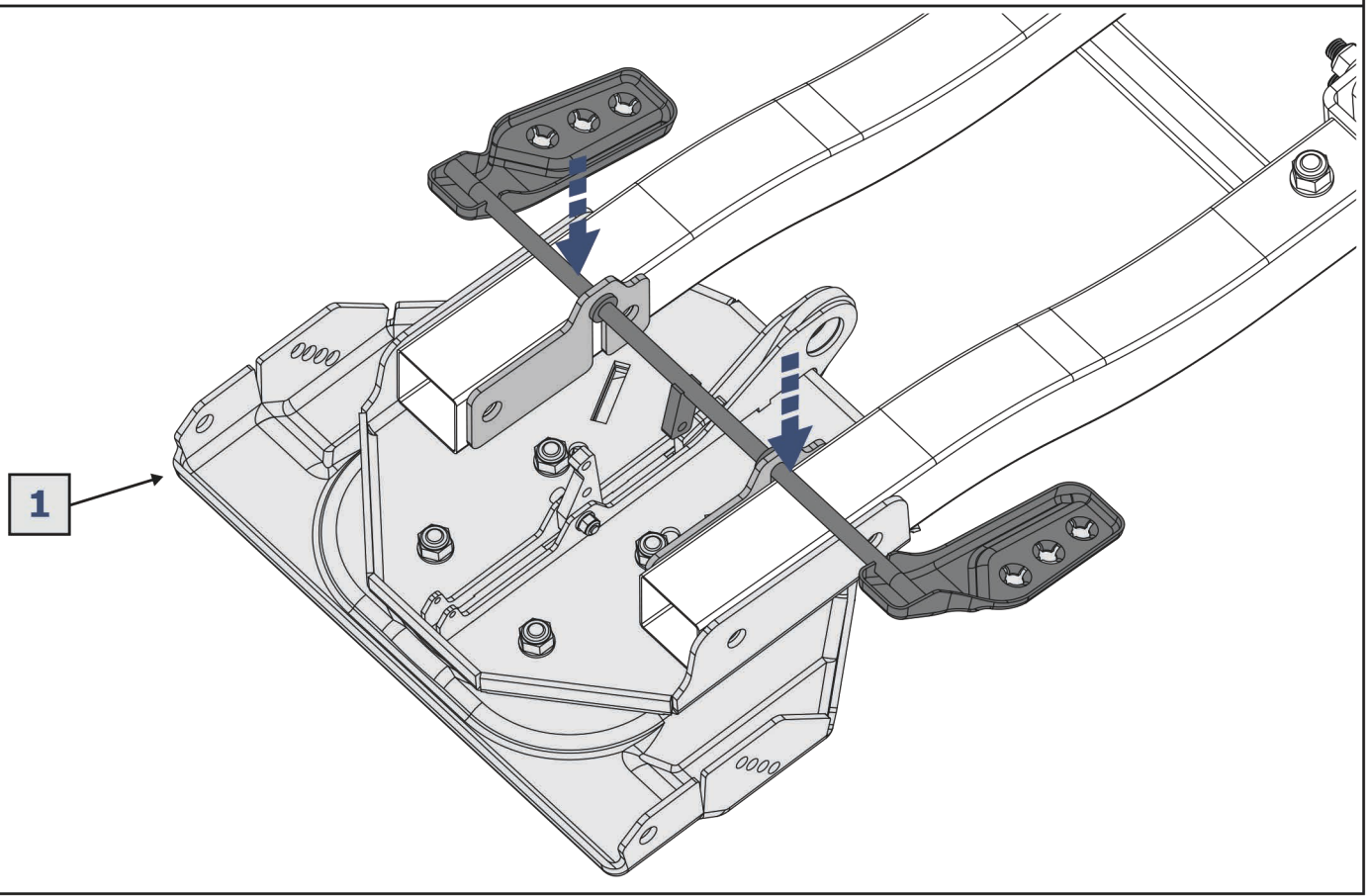
1

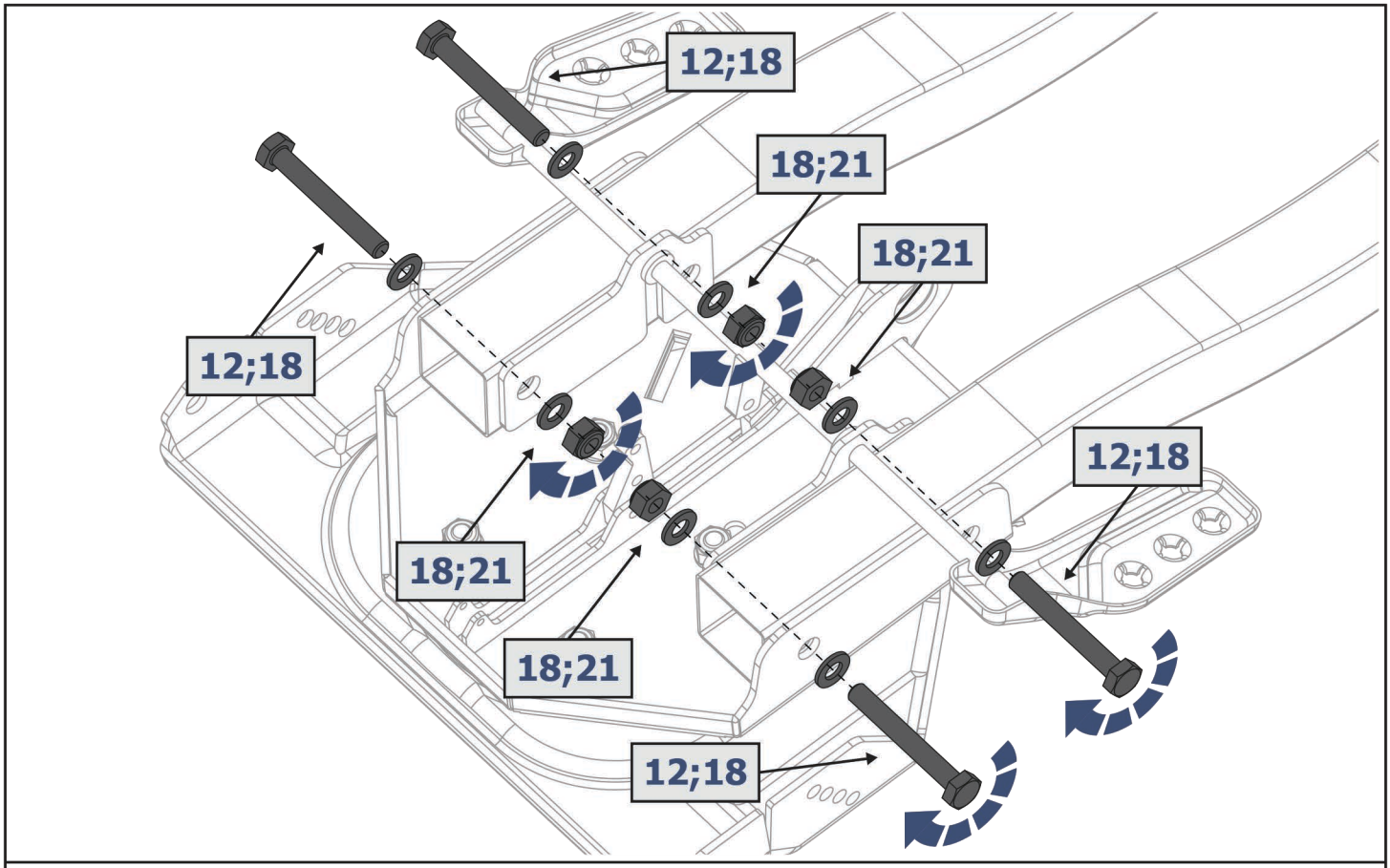
12;18
18;21
18;21
12;18
12;18
18;21
18;21
12;18

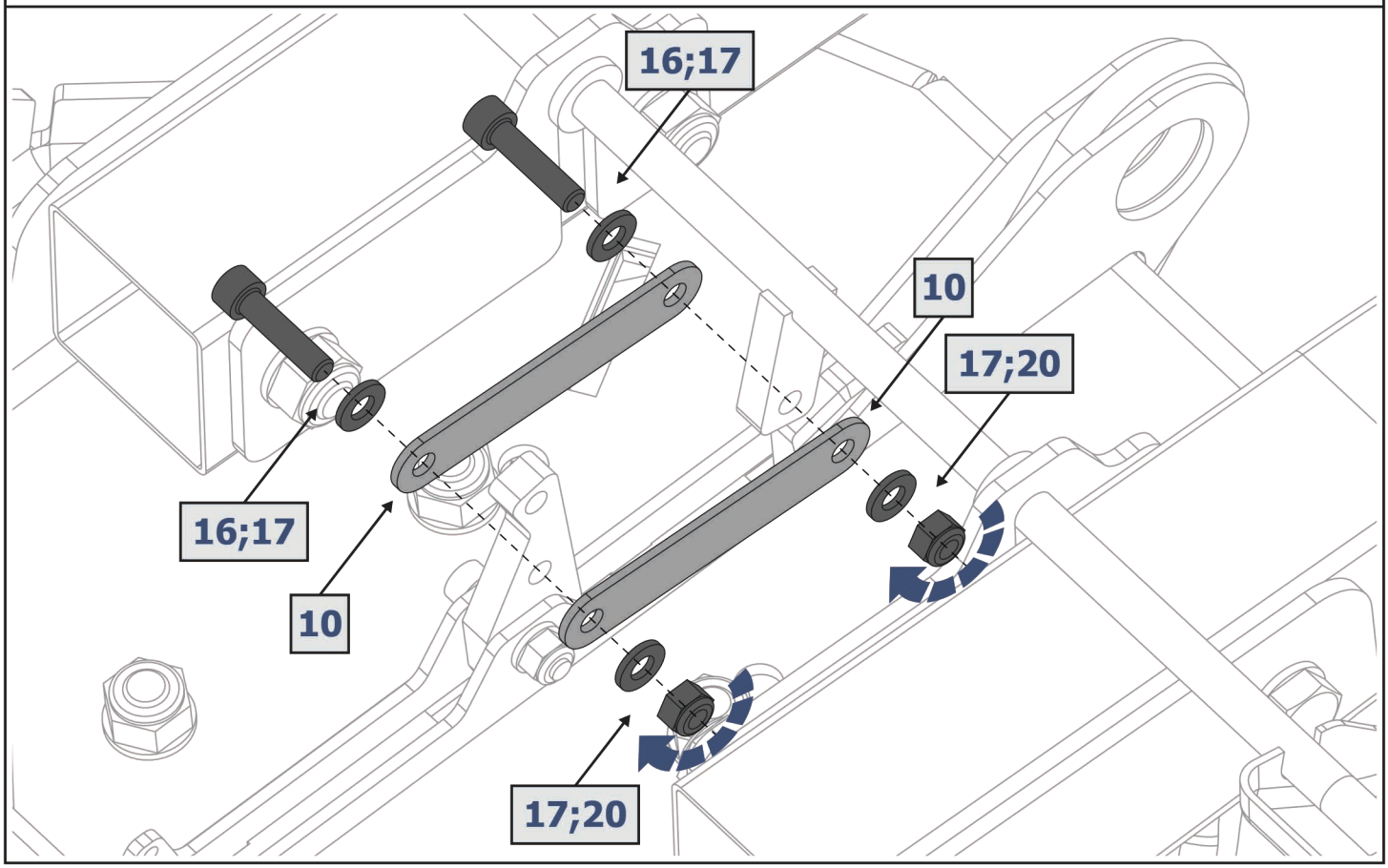
16;17
10
17;20
16;17
10
17;20

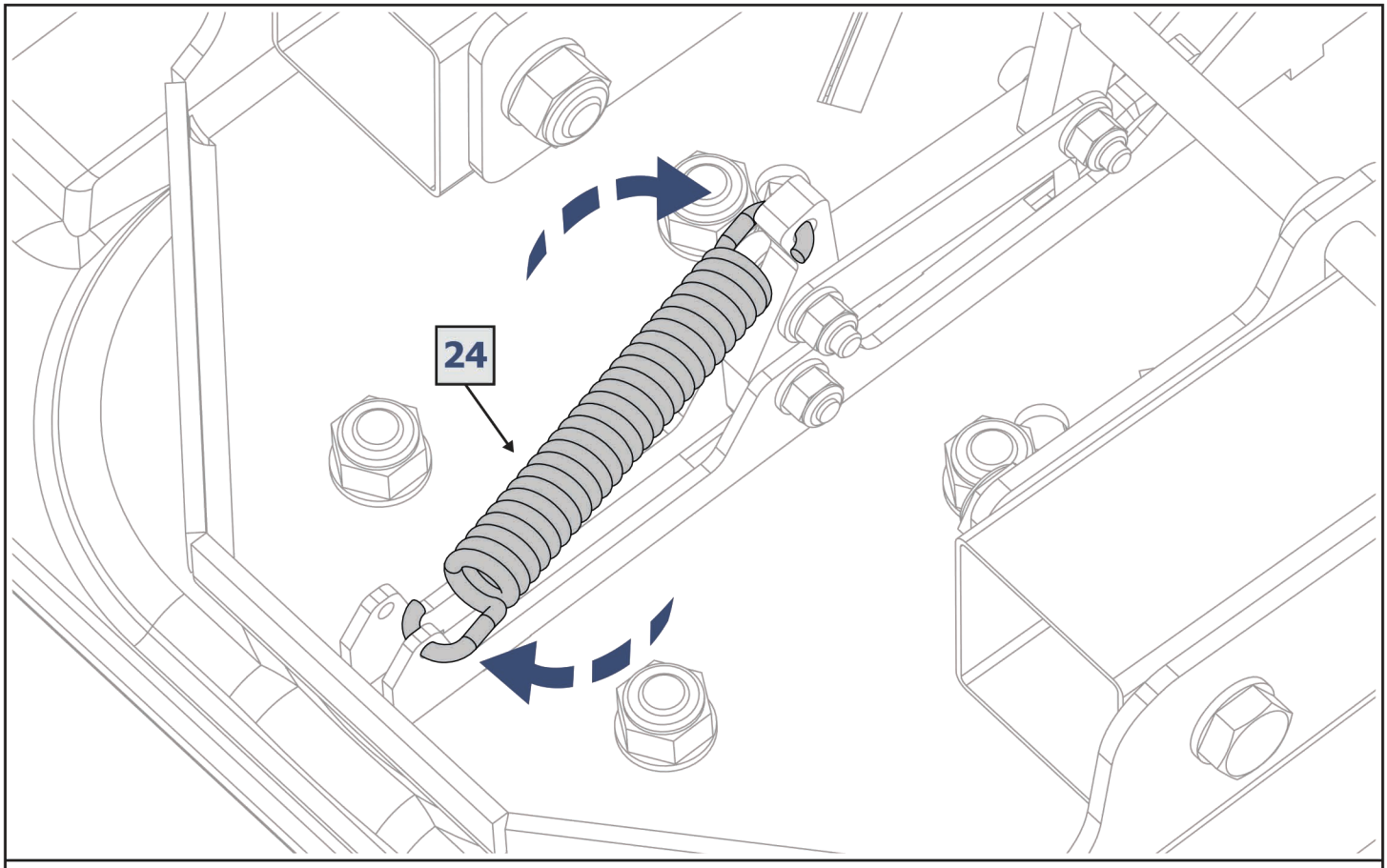
24

Ковш / Bucket

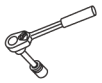 EN Ratchet DE Ratsche RU Трещётка	S - 13

1

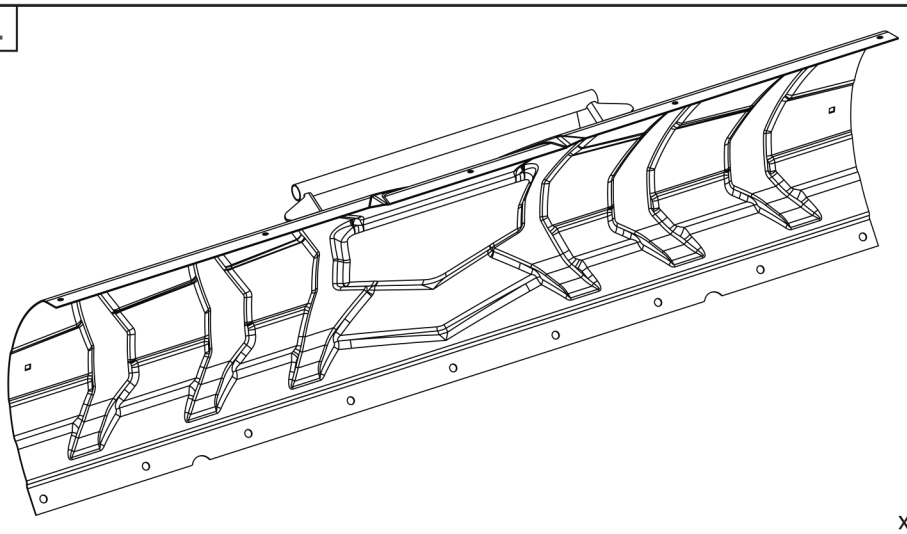

x1

2

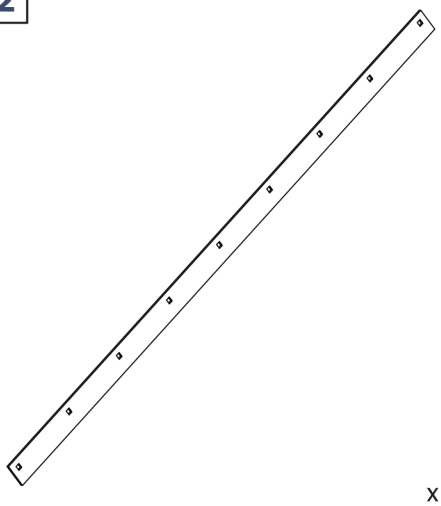

x1

3 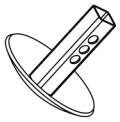 x2	**4** 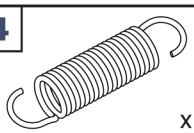 x2	**5** x2	**6** 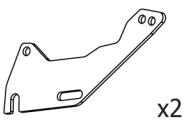 x2	**7** M10x25 x4	**8** M10x30 x9
9 M12x40 x2	**10** ⌀10 x15	**11** ⌀12 x4	**12** M10 x13	**13** M12 x2	

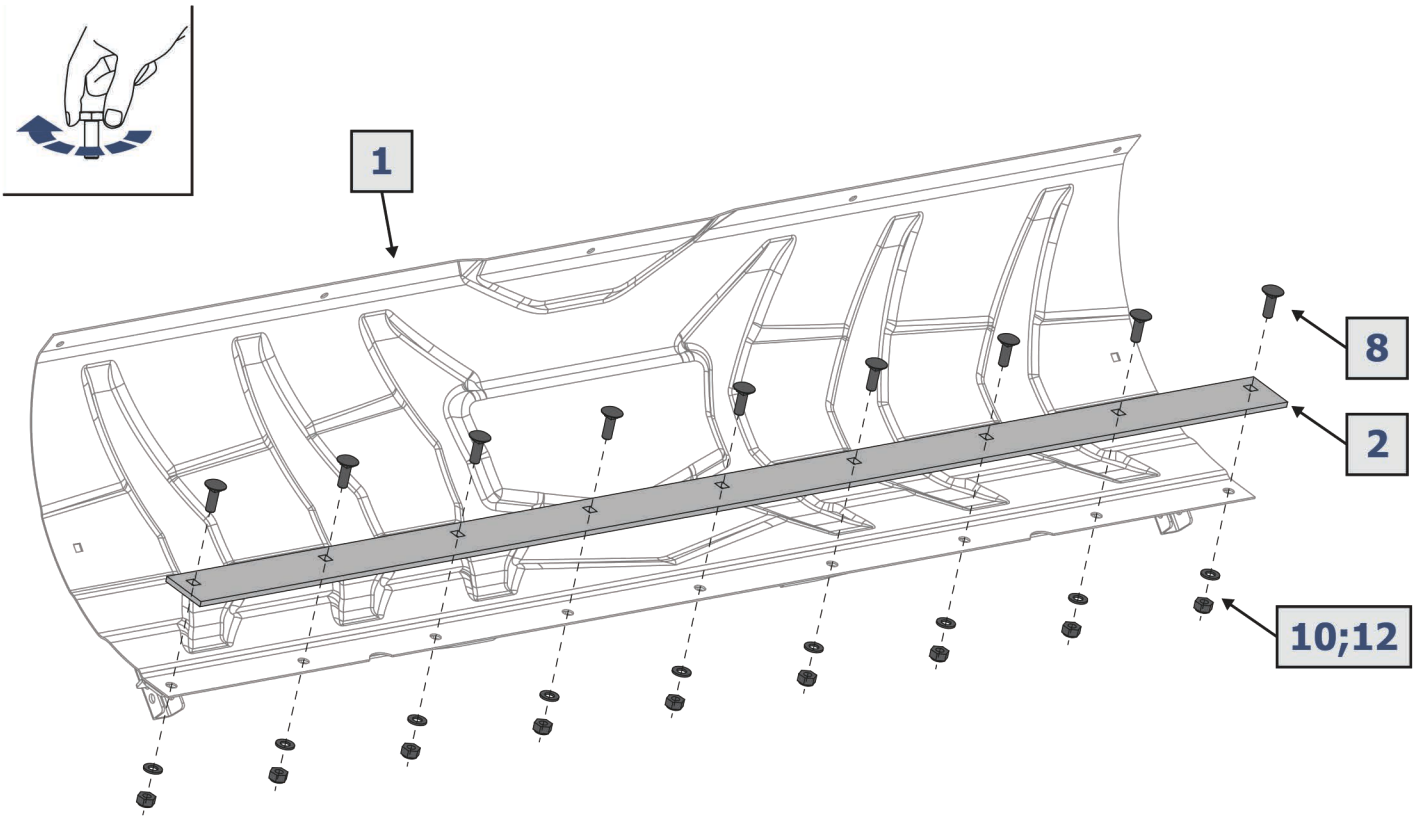

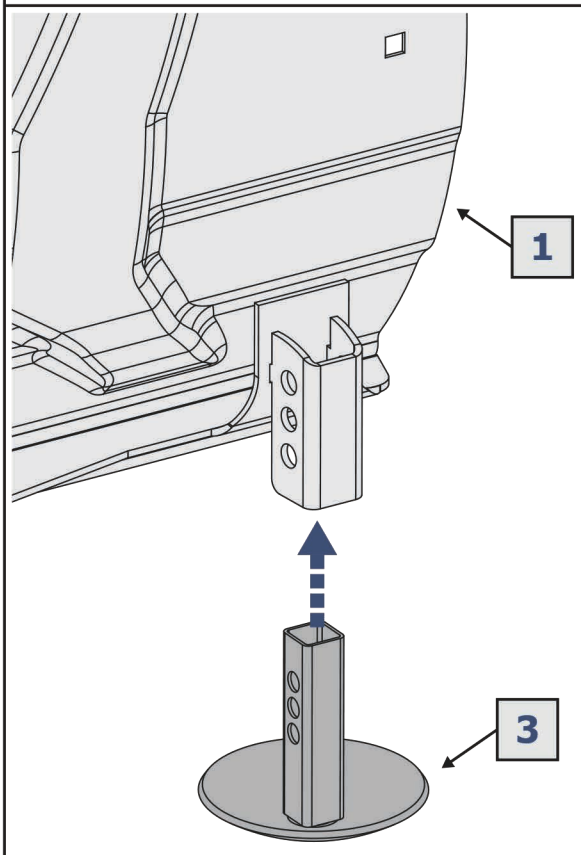

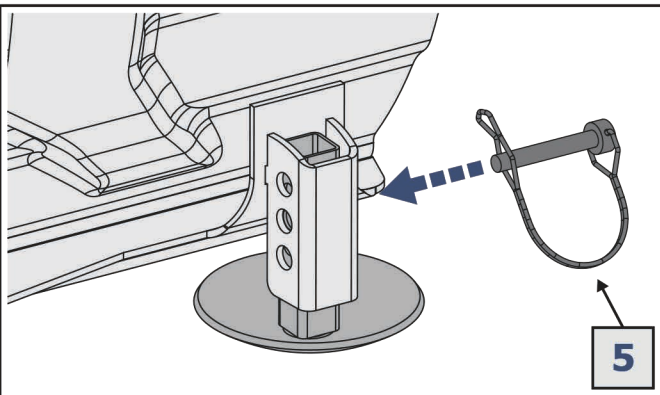

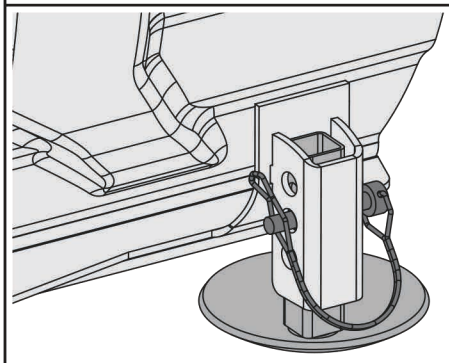

LEFT = RIGHT

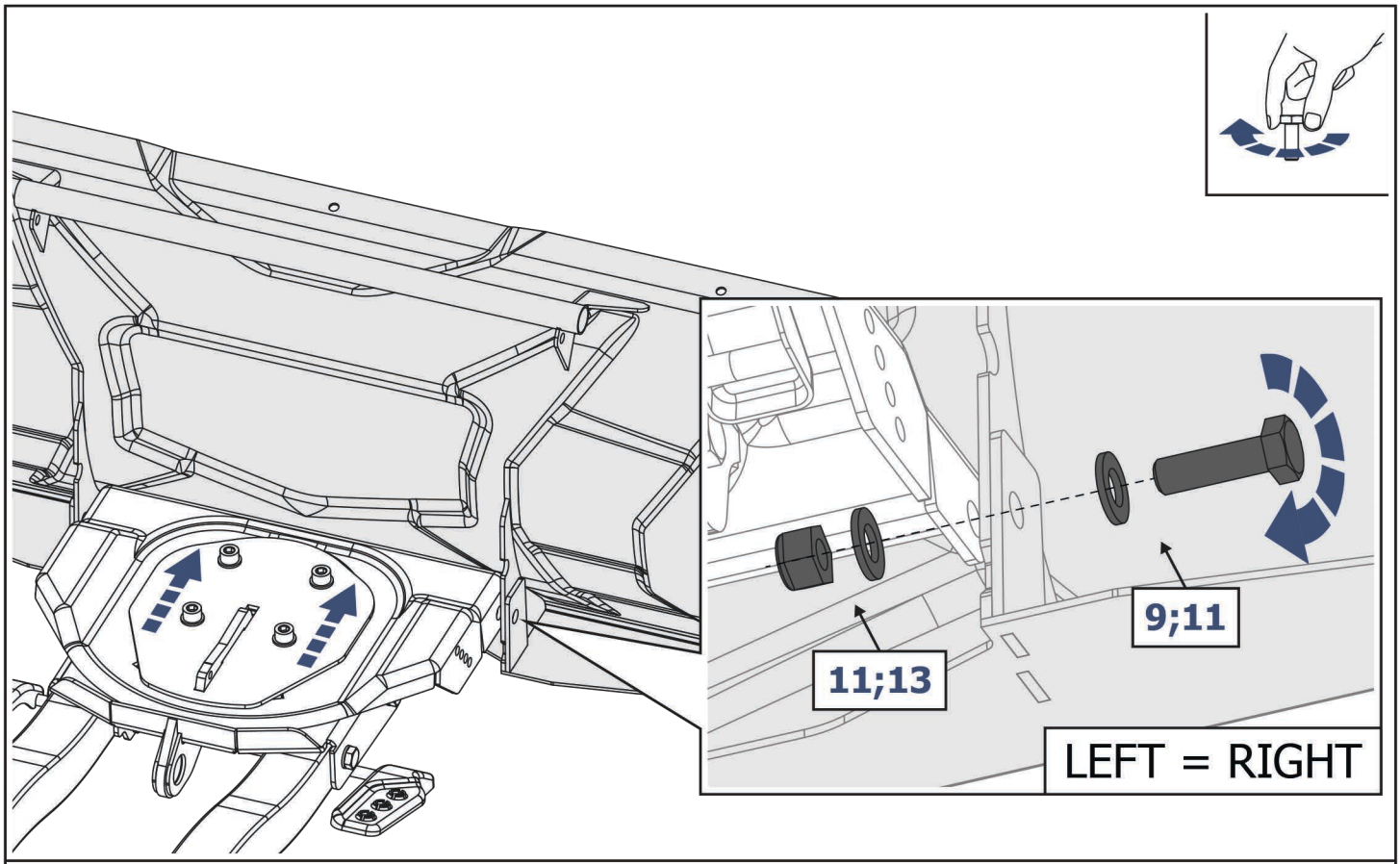
9;11
11;13
LEFT = RIGHT

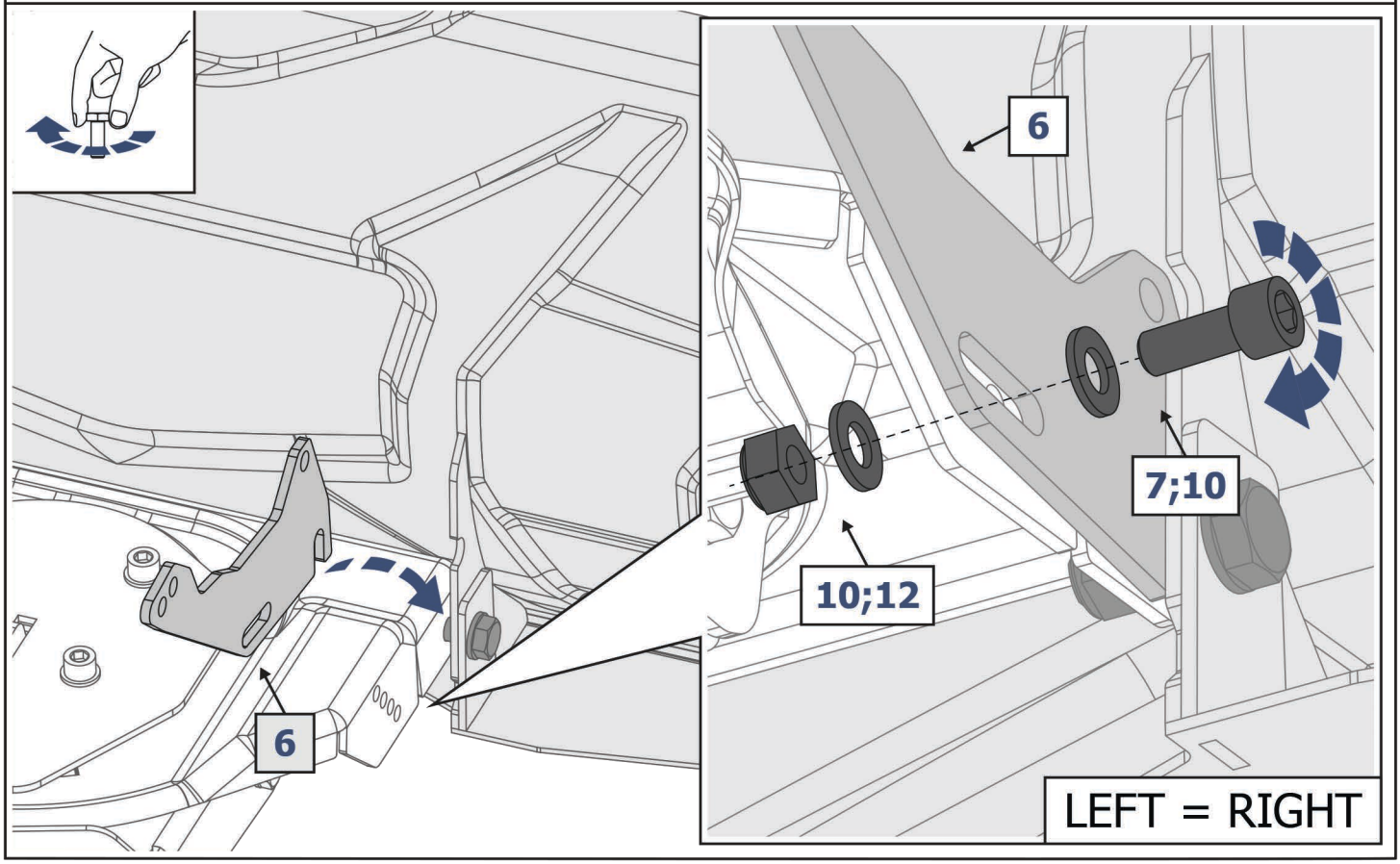
6
7;10
10;12
6
LEFT = RIGHT

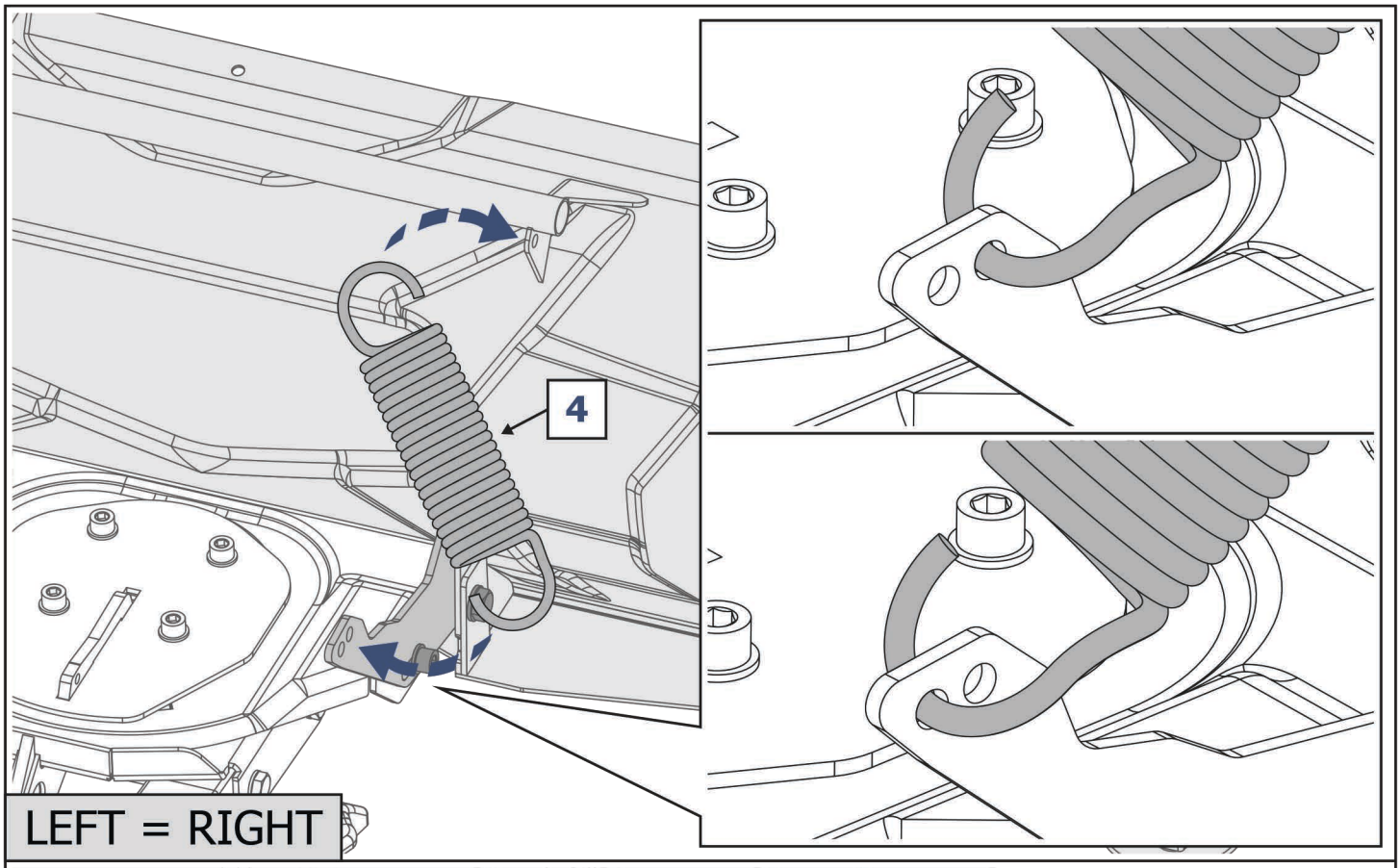
4
LEFT = RIGHT

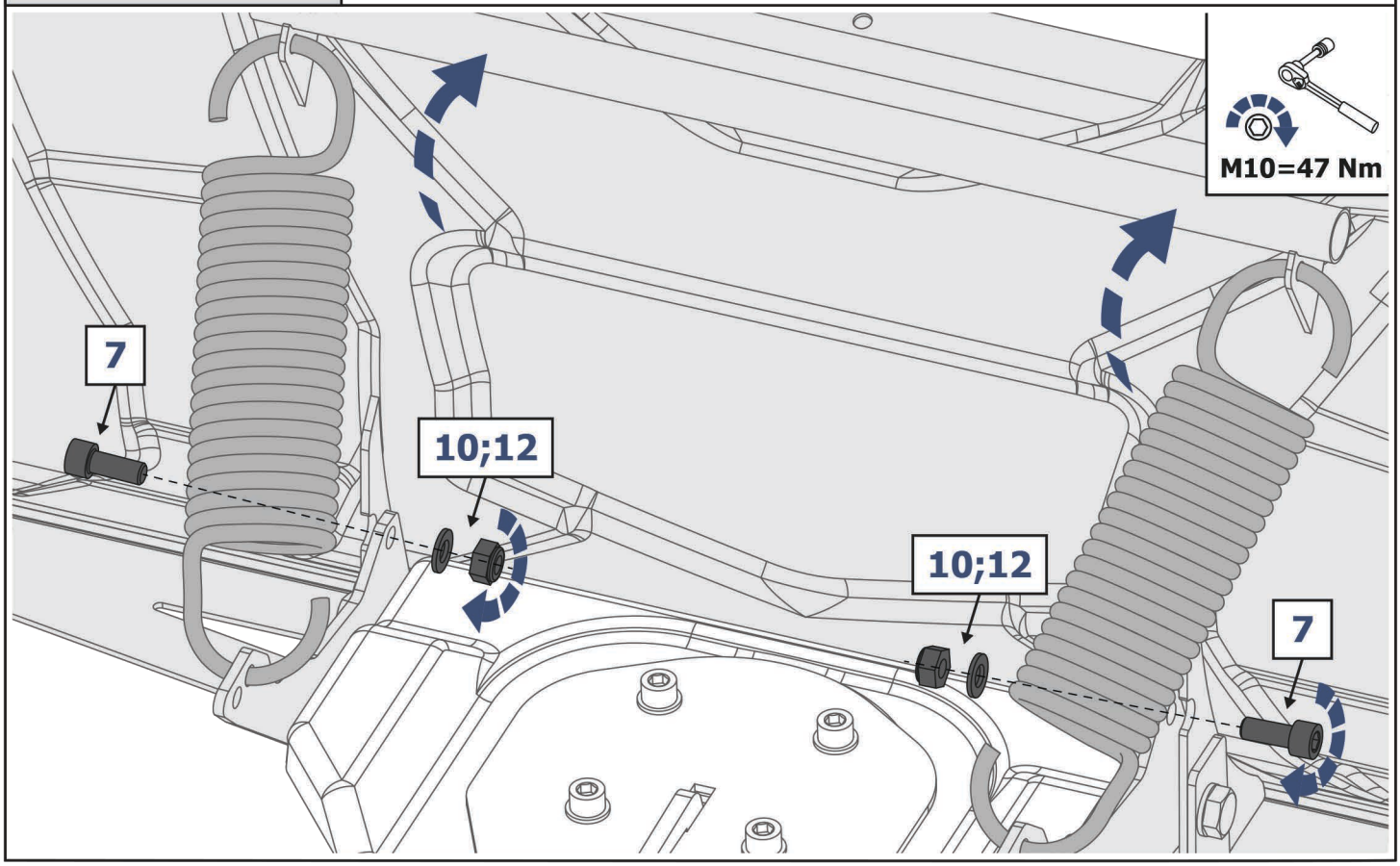
M10=47 Nm
7
10;12
10;12
7

Крепление универсального снегоотвала / Universal snow blade mounting pad

EN Ratchet
DE Ratsche
RU Трещётка

S - 13

EN Office Knife
DE Büromesser
RU Канцелярский нож

1

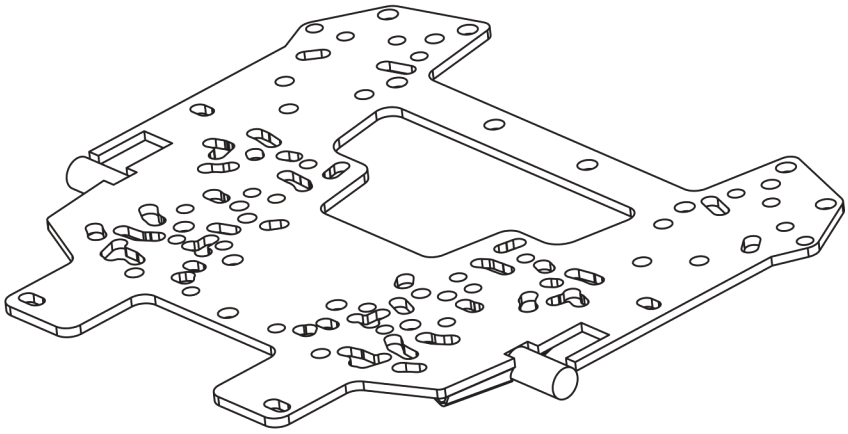

x1

2 x4	**3** 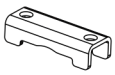 x4	**4** 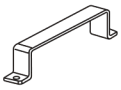 x2	**5** 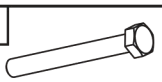 M8x80 x8	**6** 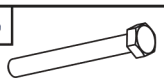 M8x20 x4	**7** M8 x8	**8** Ø8 x20
9 M10x105 x2	**10** M10x65 x1	**11** M10x35 x3	**12** Ø10 x3			

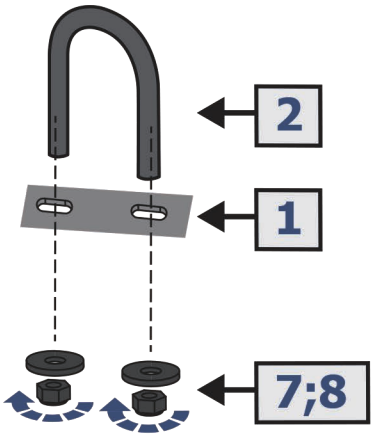

Универсальное крепление снегоотвала / Universal snow blade mounting pad

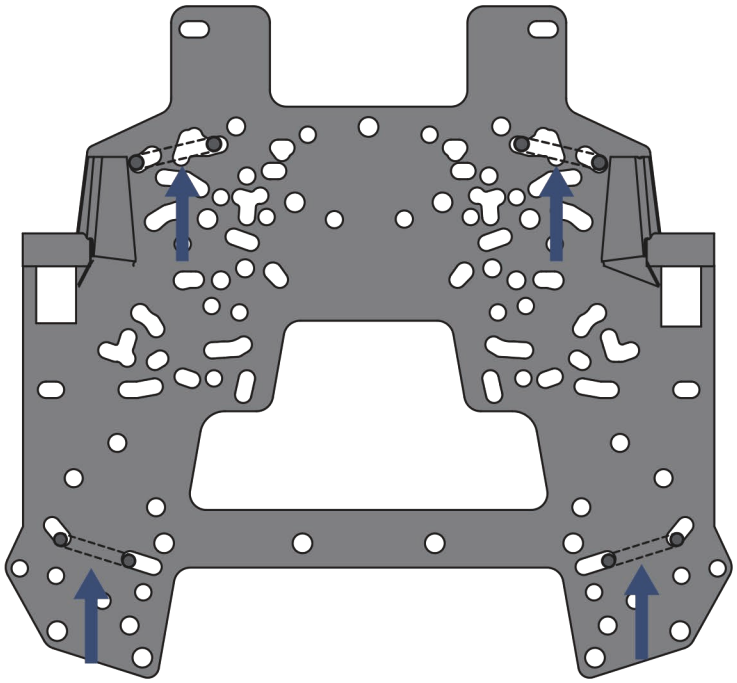

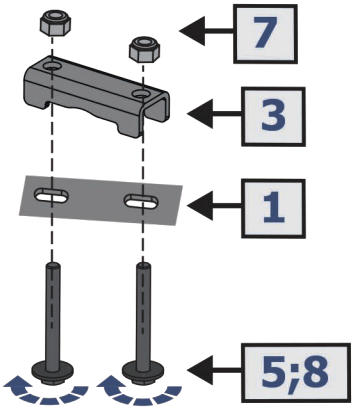

RM 500, 500-2, 650-2

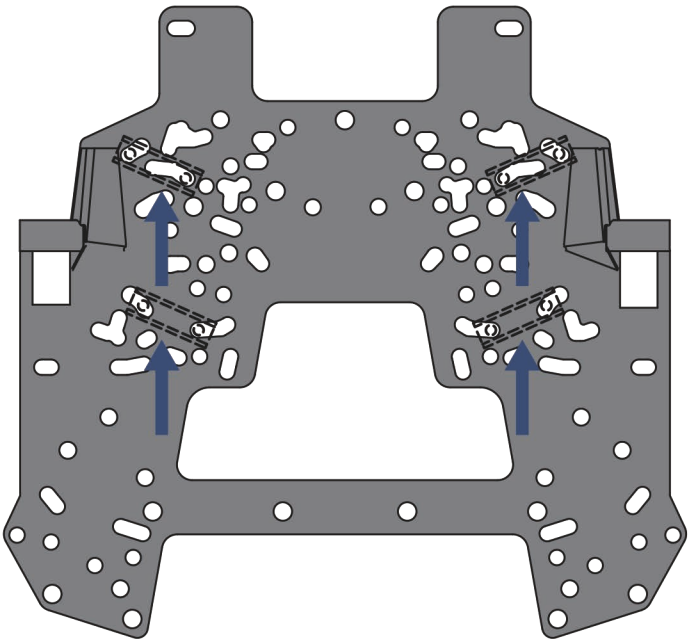

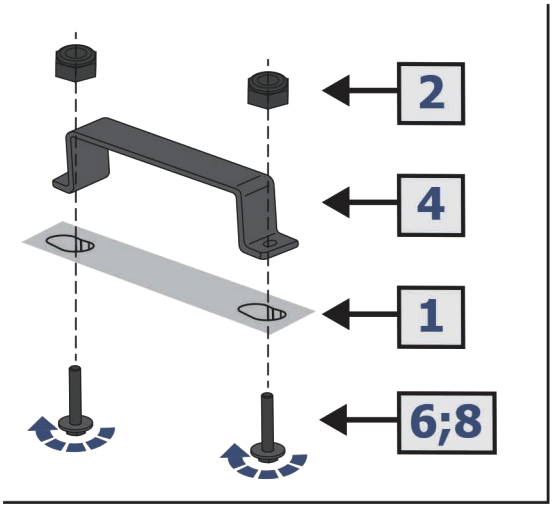

BRP Outlander G2

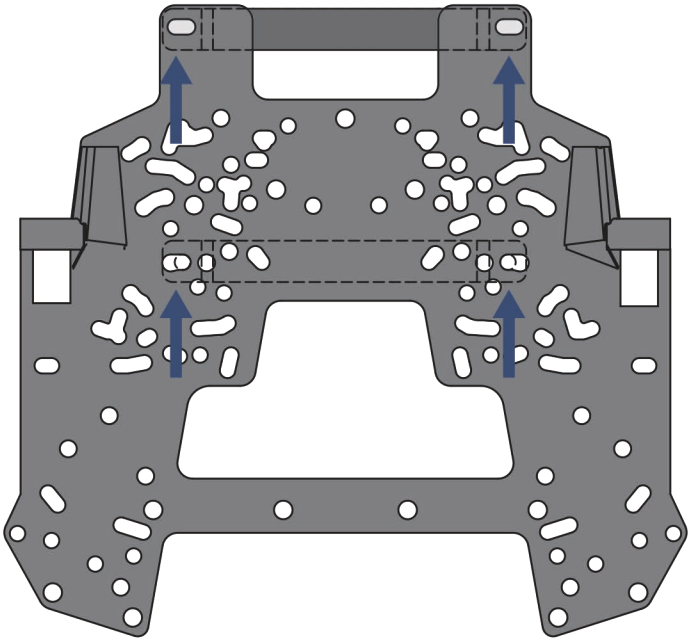

1

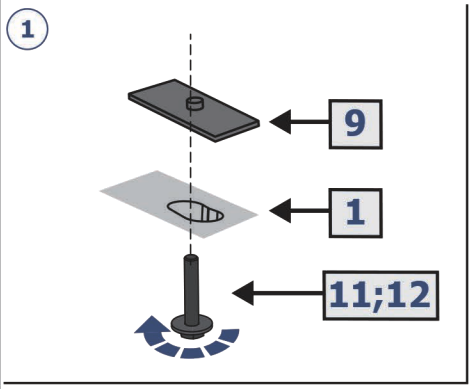

2

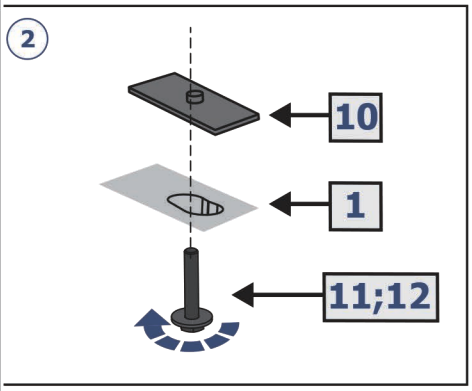

Polaris Sportsman 570

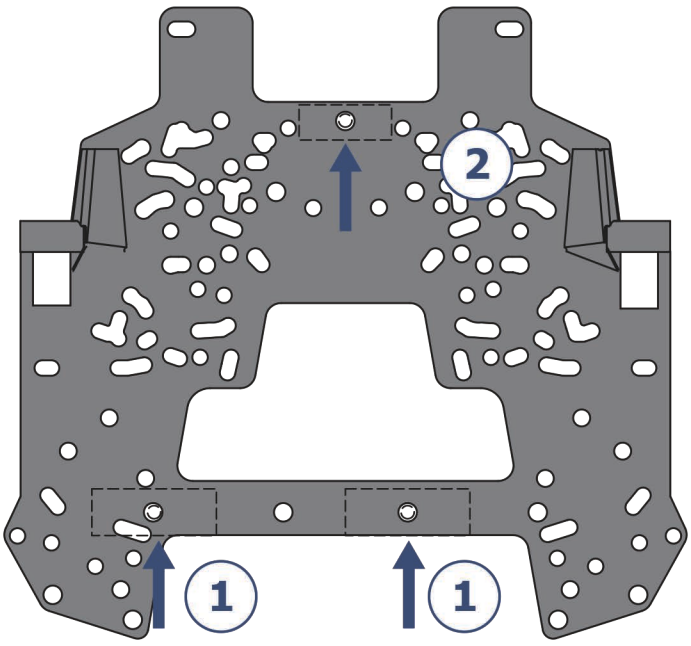

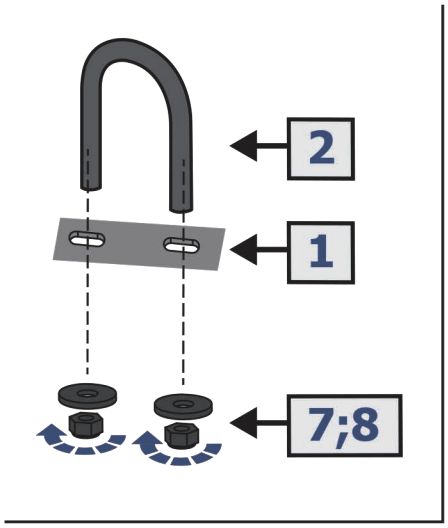

Arctic Cat
TRV 500/700/1000
MUD PRO 700/1000

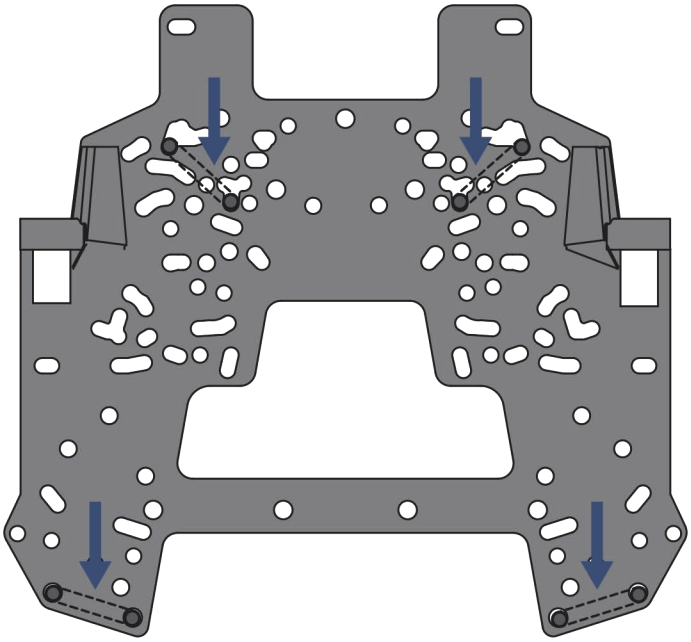

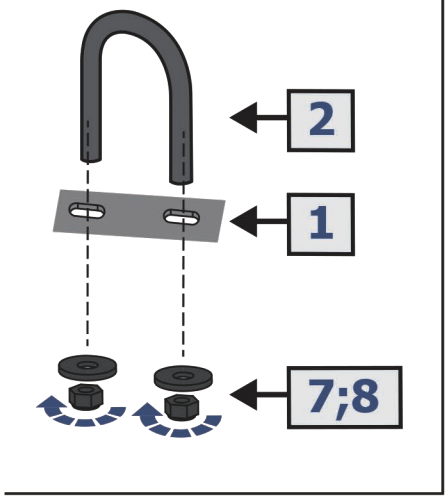

CFMOTO
CFORCE 400/450/520

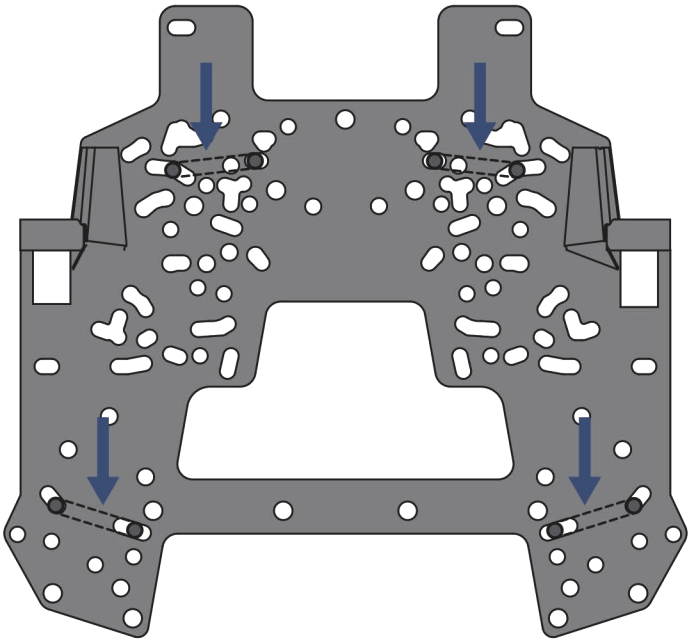

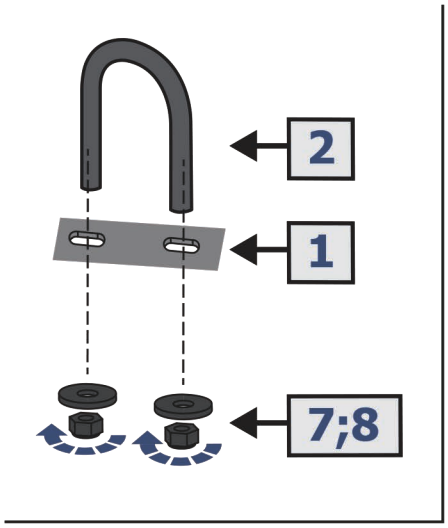

CFMOTO
CFORCE 550

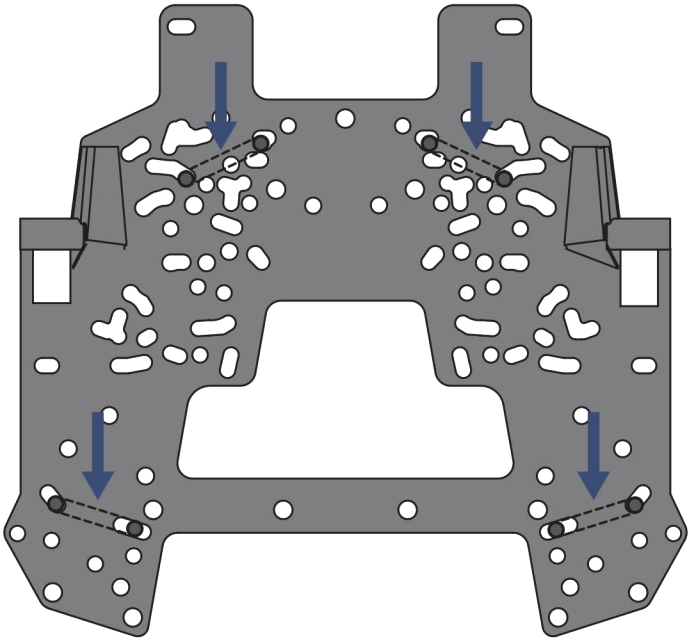

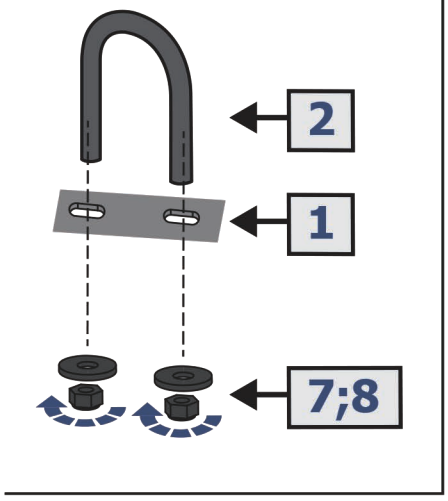

CFMOTO
CFORCE 500/600

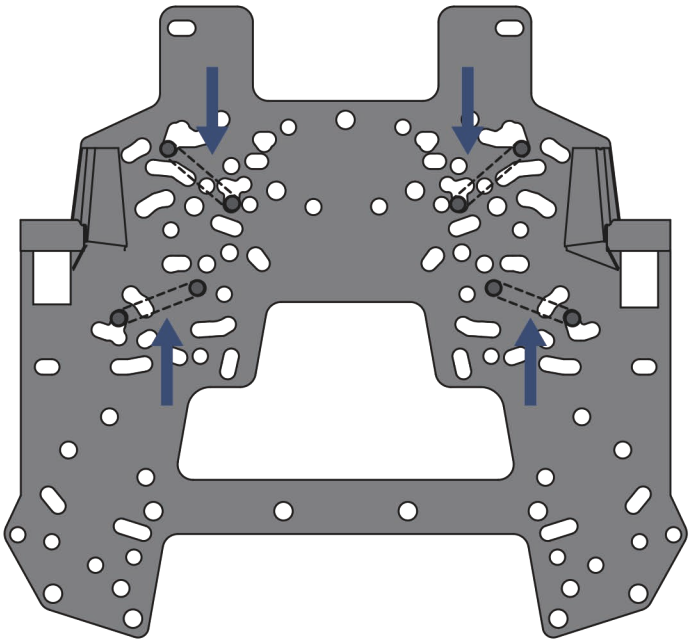

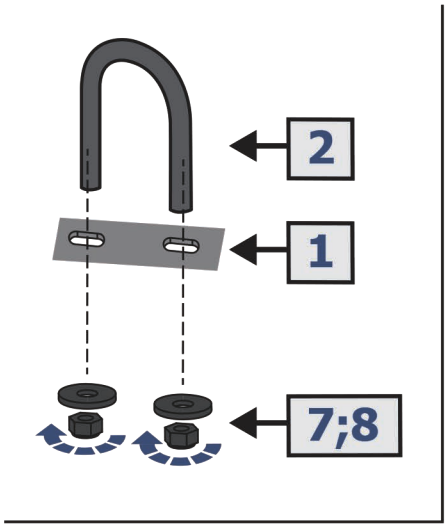

CFMOTO
CFORCE 800/820

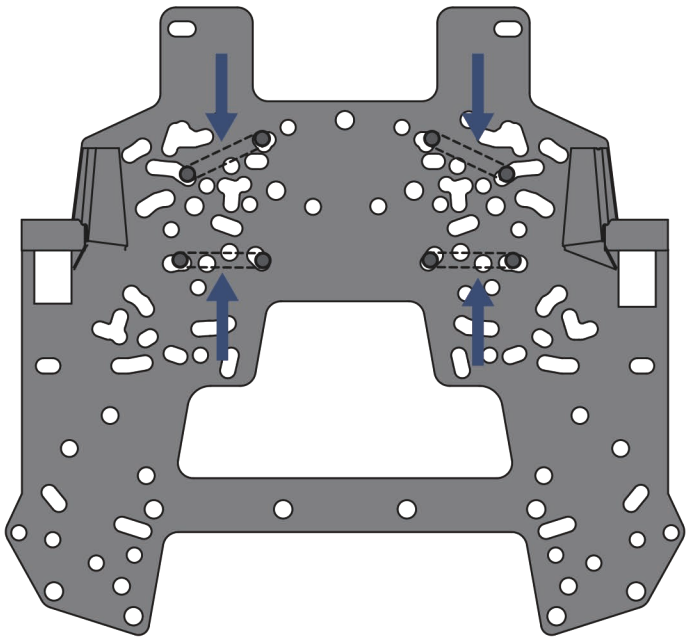

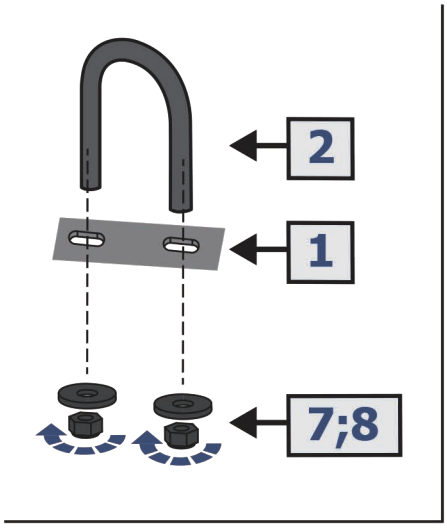

CFMOTO
CFORCE 850

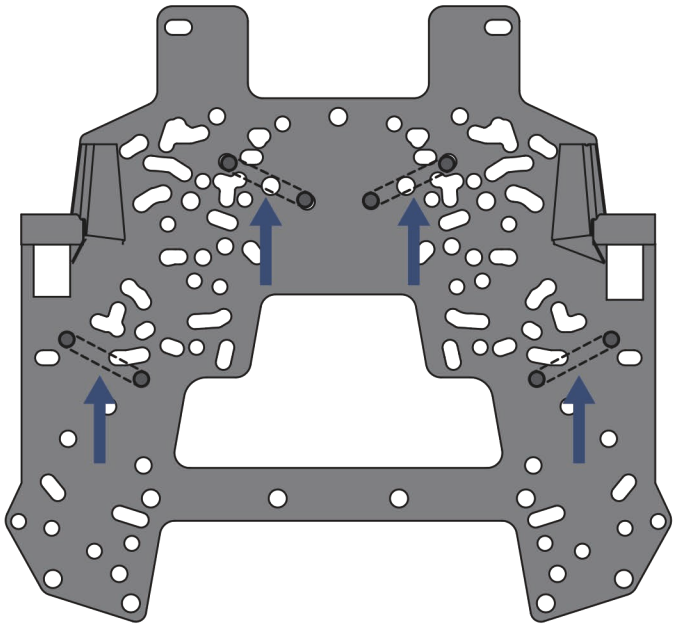

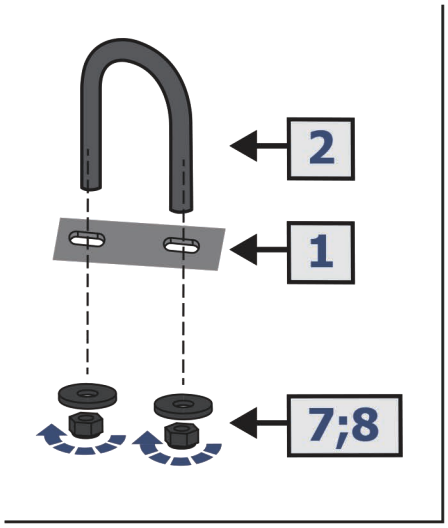

Honda
TRX 420/500

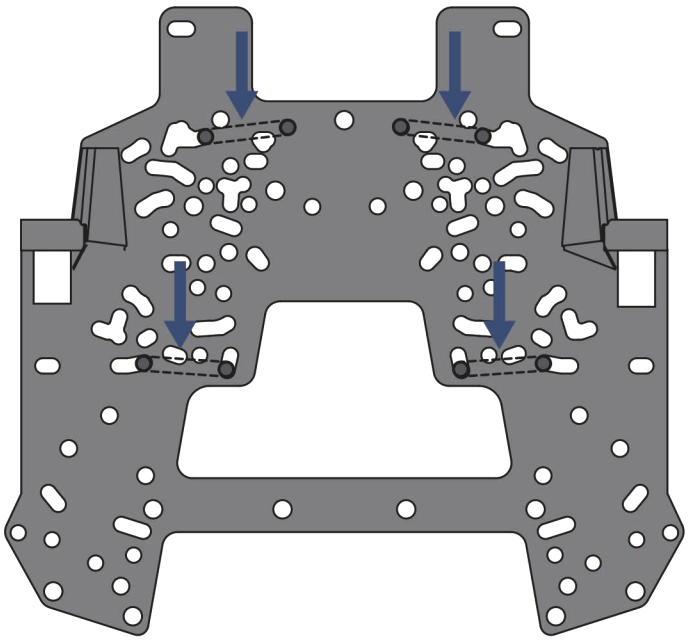

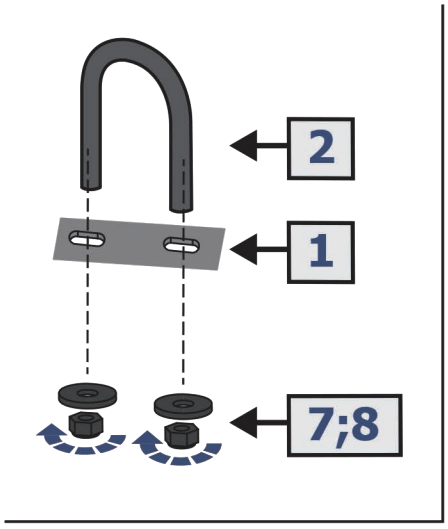

Honda
Rincorn TRX 680

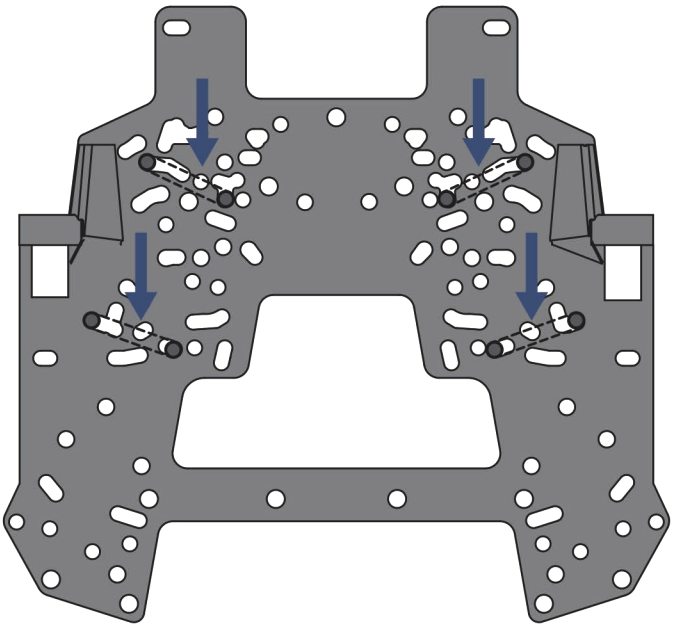

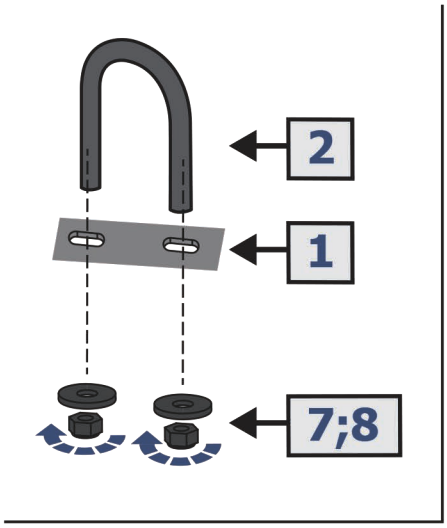

Kawasaki
KVF 750

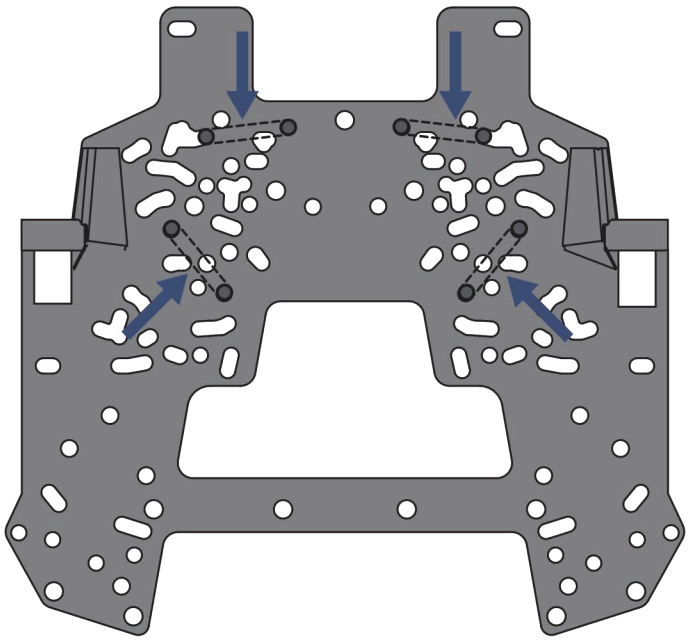

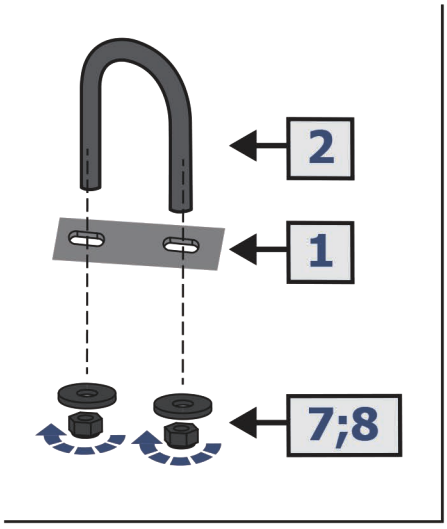

Polaris
Scrambler 1000

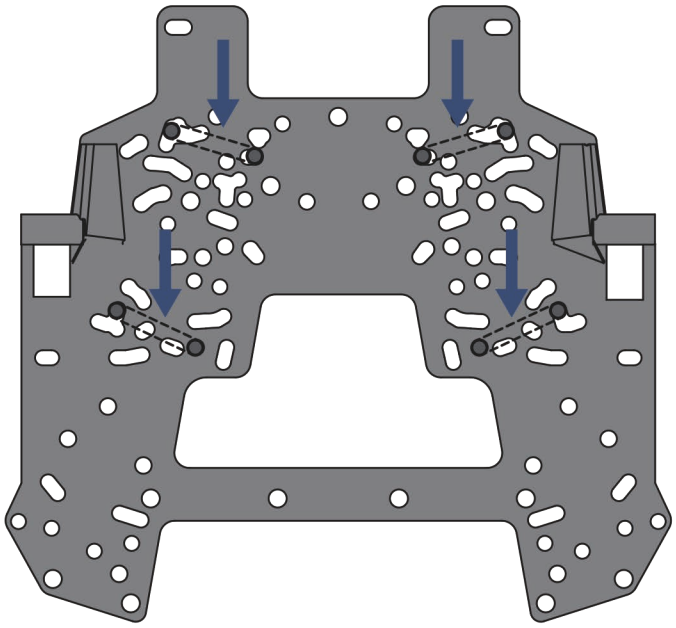

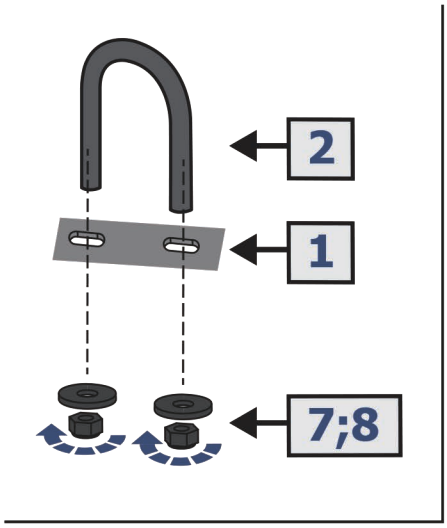

Polaris
Sportsman 850

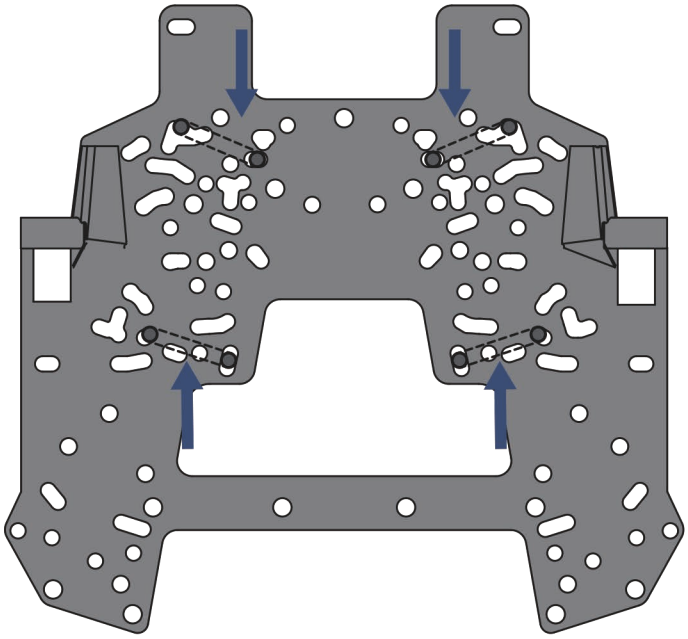

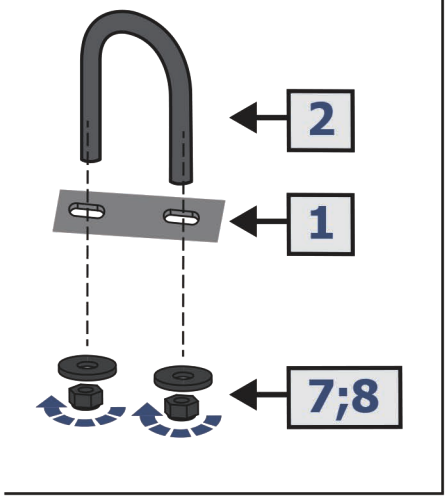

Suzuki
KingQuad 750

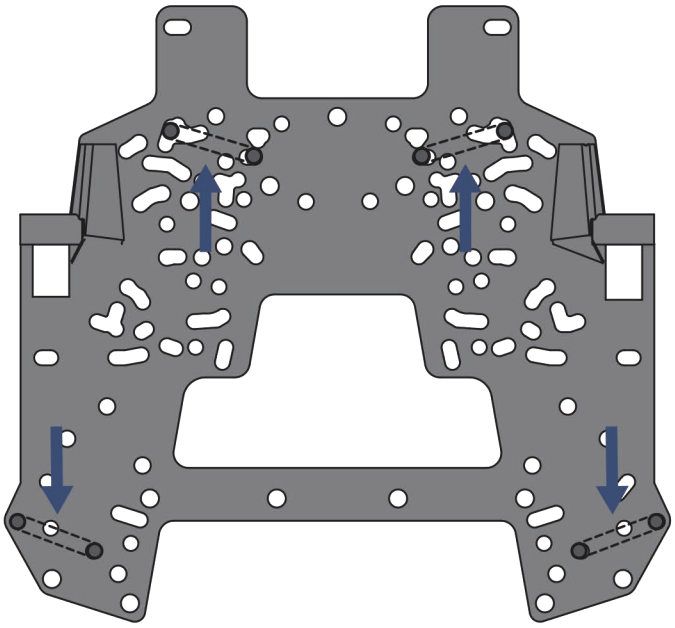

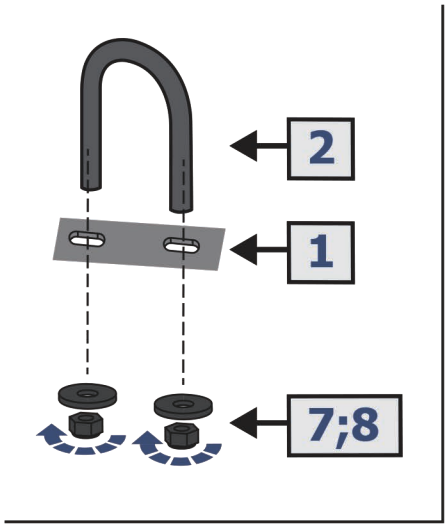

Yamaha
Grizzly 350/450

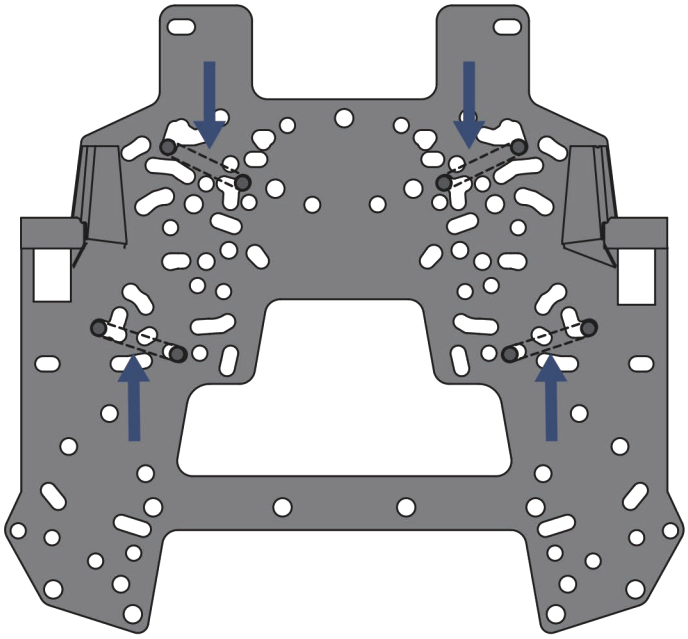

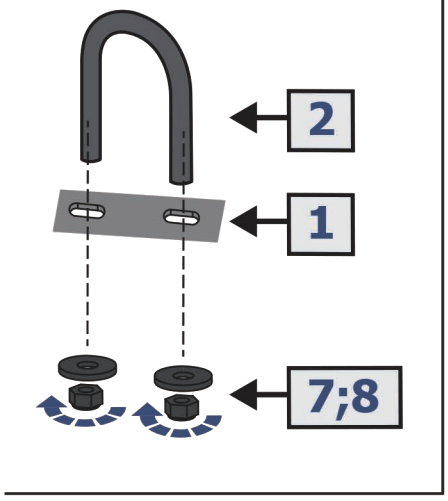

Yamaha
Grizzly 550/700
Kodiak 700

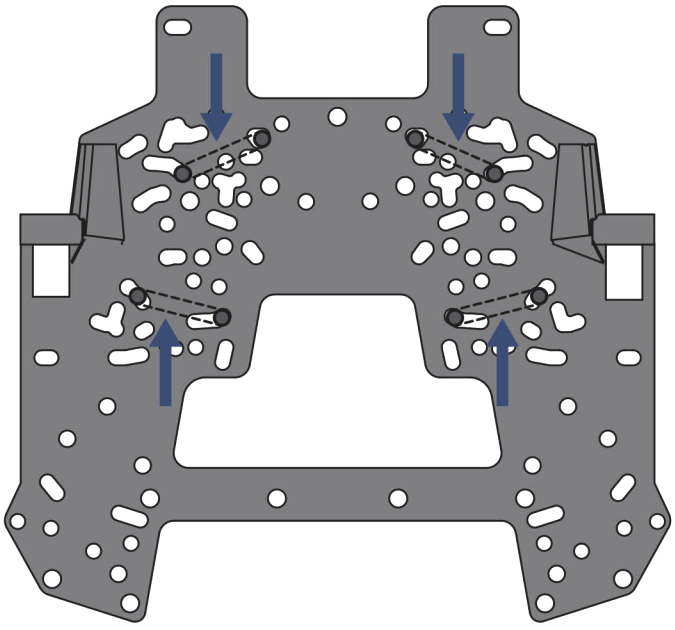

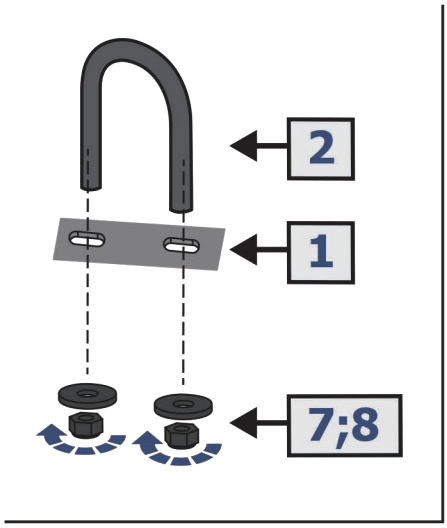
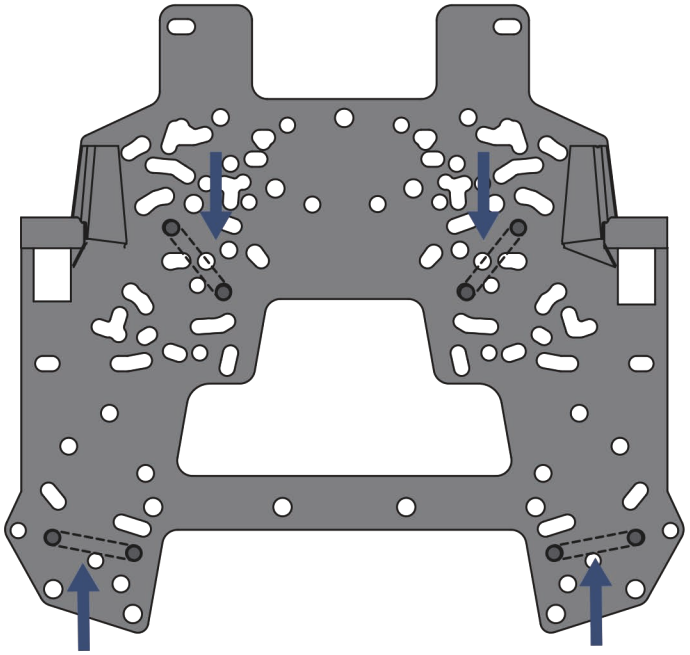
Hisun Forge 500/700